Ficha Técnica
Technical Sheet
Fiche Technique

Ref.225JE

COLUMPIO INTEGRACIÓN MADERA
WOOD INTEGRATION SWING
BALANÇOIRE INTÉGRATION EN BOIS

AGASA
MOBILARIO URBANO Y PARQUES INFANTILES

INTRODUCCIÓN

Columpio con asiento de integración, fabricado en rotomoldeo, cuenta con arnés abatible y rígido.

• Apto para niños con movilidad reducida, cuenta con fácil accesos y respaldo.

DESCRIPCIÓN:
Columpio de madera con asiento de integración.

INTRODUCTION

Swing with integration seat, manufactured in rotomolding, has a folding and rigid harness.

• Suitable for children with reduced mobility, it has easy access and backrest.

DESCRIPTION:
Wooden swing with integration seat.

INTRODUCTION

Balançoire avec siège intégré, fabriquée en rotomoulage, possède un harnais pliable et rigide.

• Adapté aux enfants à mobilité réduite, il dispose d'un accès et d'un dossier faciles.

DESCRIPTION:
Balançoire en bois avec siège intégré.

FABRICADO EN ESPAÑA
MADE IN SPAIN

PARQUES INFANTILES / CHILDREN'S PARKS / PARCS POUR ENFANTS

FUNCIONES LÚDICAS

Reunión: Los niños ejercitan la socialización y lo indispensable en todo juego, la imaginación. Todo ello motiva la interrelación de los niños, despertando el sentido social de convivencia y desarrollos de la solidaridad.

Jugar: A través del juego se fomenta la capacidad de comunicación entre los niños. El carácter lúdico puede optimizar el proceso de aprendizaje, sobre todo, cuando permite al usuario la participación activa.

Columpiarse: Favorece la estimulación y el desarrollo muscular, la flexibilidad y la coordinación. Ayuda también al desarrollo del equilibrio (fuerza de prensión, coordinación de manos, de brazos y de pies) y refuerza el corazón.

FUN FUNCTIONS

Meeting: Children exercise socialization and what is essential in any game, imagination. All this motivates the interrelation of children, awakening the social sense of coexistence and development of solidarity.

Play: Through the game, the ability to communicate between children is encouraged. The playful nature can optimize the learning process, especially when it allows the user to participate actively.

Swinging: Promotes muscle stimulation and development, flexibility and coordination. It also helps to develop balance (grip strength, coordination of hands, arms and feet) and strengthens the heart.

FONCTIONS AMUSANTES

Rencontre: Les enfants exercent la socialisation et ce qui est essentiel dans tout jeu, l'imagination. Tout cela motive l'interrelation des enfants, éveillant le sens social de la coexistence et le développement de la solidarité.

Jouer: A travers le jeu, la capacité de communiquer entre les enfants est encouragée. Le caractère ludique peut optimiser le processus d'apprentissage, surtout lorsqu'il permet à l'utilisateur de participer activement.

Balancement : Favorise la stimulation et le développement musculaire, la flexibilité et la coordination. Il aide également à développer l'équilibre (force de préhension, coordination des mains, des bras et des pieds) et renforce le cœur.

Reunión / Meeting / Réunion

Jugar / Play / Jouer

Columpiarse / Swing / Balançoire

AGASA
MOBILARIO URBANO Y PARQUES INFANTILES

FABRICADO EN ESPAÑA * MADE IN SPAIN *

AGASA
MOBILARIO URBANO Y PARQUES INFANTILES

DESCRIPCIÓN TÉCNICA

MATERIALES

• Estructura: Madera de Pino Flandes tratado en autoclave clase de riesgo IV siguiendo el proceso vacío-presión-vacío, que garantiza su durabilidad frente a la pudrición en contacto con el suelo y con fuentes de humedad según EN/335.2.92 posteriormente pintado con lasur (protector para exterior).

• Piezas de acero galvanizado posteriormente pintadas: 1 mano de imprimación antioxidante y 3 manos de esmalte acrílico de poliuretano.

• Decoraciones: HDPE polietileno de alta densidad, libre de mantenimiento, altamente duradero, antigrafiti y 100% reciclable.

• Piezas de plástico: Polietileno de alta densidad, libre de mantenimiento y antigrafiti.

• Tornillería: Acero inoxidable/electro zincada.

• Asiento: Polietileno fabricado por rotomoldeo.

• Cadenas: Eslabones de 6mm de acero galvanizado.

• Anclajes:
- Suelo duro: Atornillar.
- Suelo blando: Enterrar.
- Anclaje especial para encima de azotea y parking (no incluido en el precio).

• Si el equipo está sujeto a un uso severo, se aconseja incrementar el plan de mantenimiento. • Todo el material es 100% reciclable.

TECHNICAL DESCRIPTION

MATERIALS

• Posts and crossbar: Flanders Pine wood treated in an autoclave risk class IV following the vacuum-pressure-vacuum process, which guarantees its durability against rotting in contact with the ground and with sources of humidity according to EN/335.2.92 later. painted with lasur (exterior protector).

• Decorations: HDPE high density polyethylene, maintenance free, highly durable, anti-grafiti and 100% recyclable.

• Galvanized steel parts later painted: 1 coat of anti-rust primer and 3 coats of polyurethane acrylic enamel.

• Plastic parts: High density polyethylene, maintenance free and anti-grafiti.

• Screws: Stainless steel/electro zinc plated.

• Seat: Polyethylene manufactured by rotomolding.

• Chains: 6mm galvanized steel links.

• Anchors:
- Hard floor: Screw.
- Soft soil: Bury.
- Special anchorage for above the roof and parking (not included in the price).

• If the equipment is subject to severe use, it is advisable to increase the maintenance plan. • All material is 100% recyclable.

DESCRIPTION TECHNIQUE

MATÉRIAUX

• Poteaux et traverse: Bois de pin des Flandres traité en autoclave classe de risque IV selon le procédé vide-pression-vide, ce qui garantit sa durabilité contre la pourriture au contact du sol et des sources d'humidité selon EN/335.2.92 plus tard peint. avec lasure (protecteur extérieur).

• Décorations: polyéthylène HDPE haute densité, sans entretien, très résistant, anti-grafiti et 100% recyclable.

• Pièces en acier galvanisé peintes ultérieurement: 1 couche d'apprêt antirouille et 3 couches d'émail polyuréthane acrylique.

• Pièces plastiques: Polyéthylène haute densité, sans entretien et anti-grafiti.

• Vis: Acier inoxydable/électrozingué.

• Assise: Polyéthylène fabriqué par rotomoulage.

• Chaînes: maillons en acier galvanisé de 6 mm.

• Ancres:
- Sol dur: Vis.
- Sol meuble: Enterrez.
- Ancrage spécial pour au-dessus du toit et parking (non inclus dans le prix).

• Si l'équipement est soumis à une utilisation sévère, il est conseillé d'augmenter le plan de maintenance. • Tous les matériaux sont 100 % recyclables.

FABRICADO EN ESPAÑA
* MADE IN SPAIN *

AGASA
MOBILARIO URBANO Y PARQUES INFANTILES

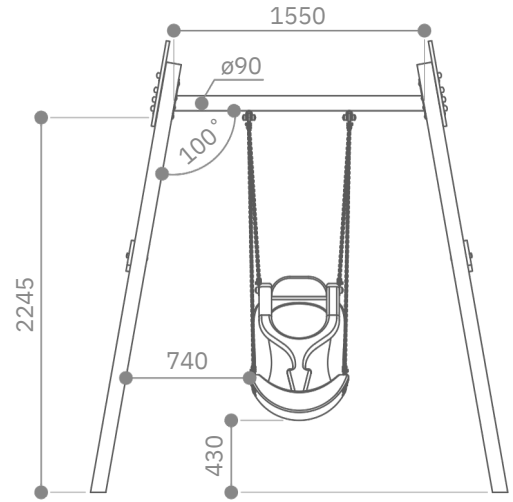

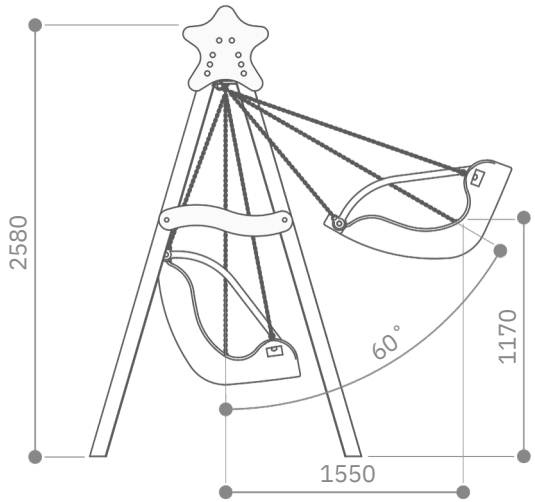

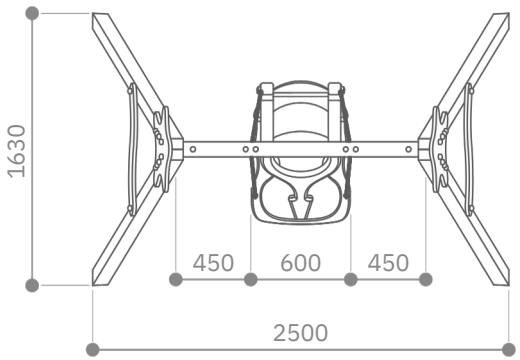

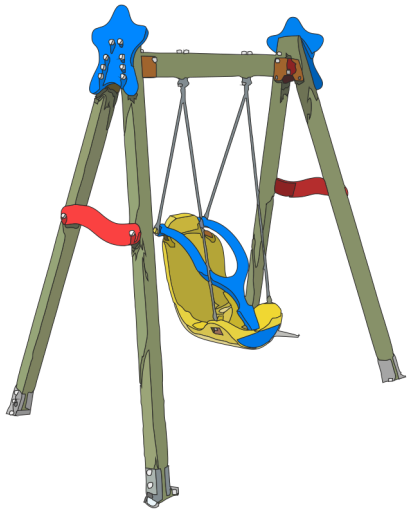

*Cotas expresadas en mm.

FABRICADO EN ESPAÑA
* MADE IN SPAIN *

PARQUES INFANTILES / CHILDREN'S PARKS / PARCS POUR ENFANTS

AGASA
MOBILARIO URBANO Y PARQUES INFANTILES

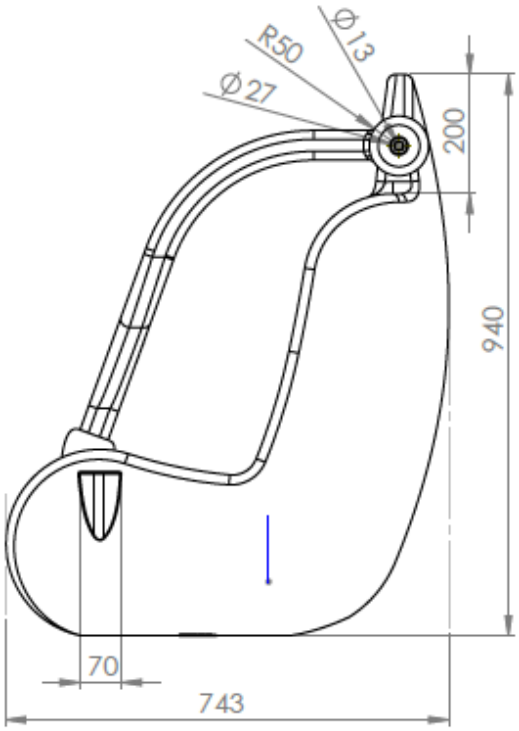

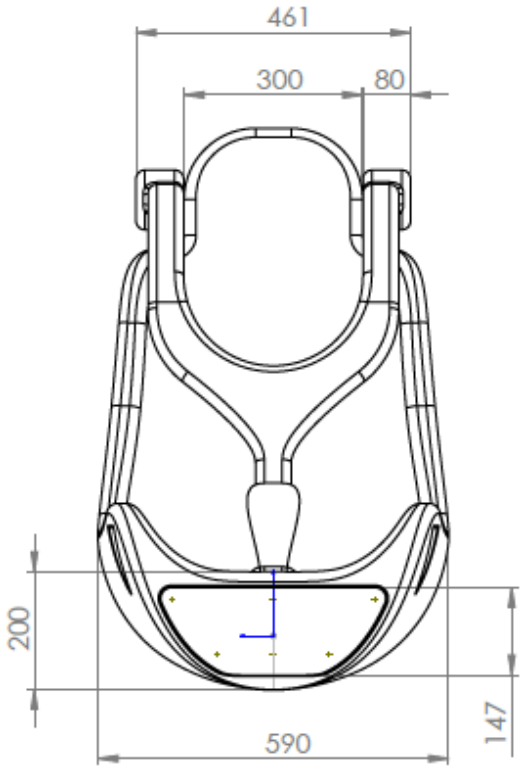

*Cotas expresadas en mm.

FABRICADO EN ESPAÑA
* MADE IN SPAIN *

ÁREA DE SEGURIDAD

Dentro del área de seguridad no puede haber obstáculos. (Farolas, bancos, bordillos, árboles, etc.)
Las áreas de seguridad de los elementos de parques infantiles NO se pueden solapar.

SECURITY AREA

Within the safety area there can be no obstacles. (Lampposts, benches, curbs, trees, etc.)
Playground element safety areas CANNOT overlap.

ZONE DE SÉCURITÉ

Dans la zone de sécurité, il ne peut y avoir aucun obstacle. (Lampadaires, bancs, bordures, arbres, etc.)
Les zones de sécurité des éléments du terrain de jeu NE PEUVENT PAS se chevaucher.

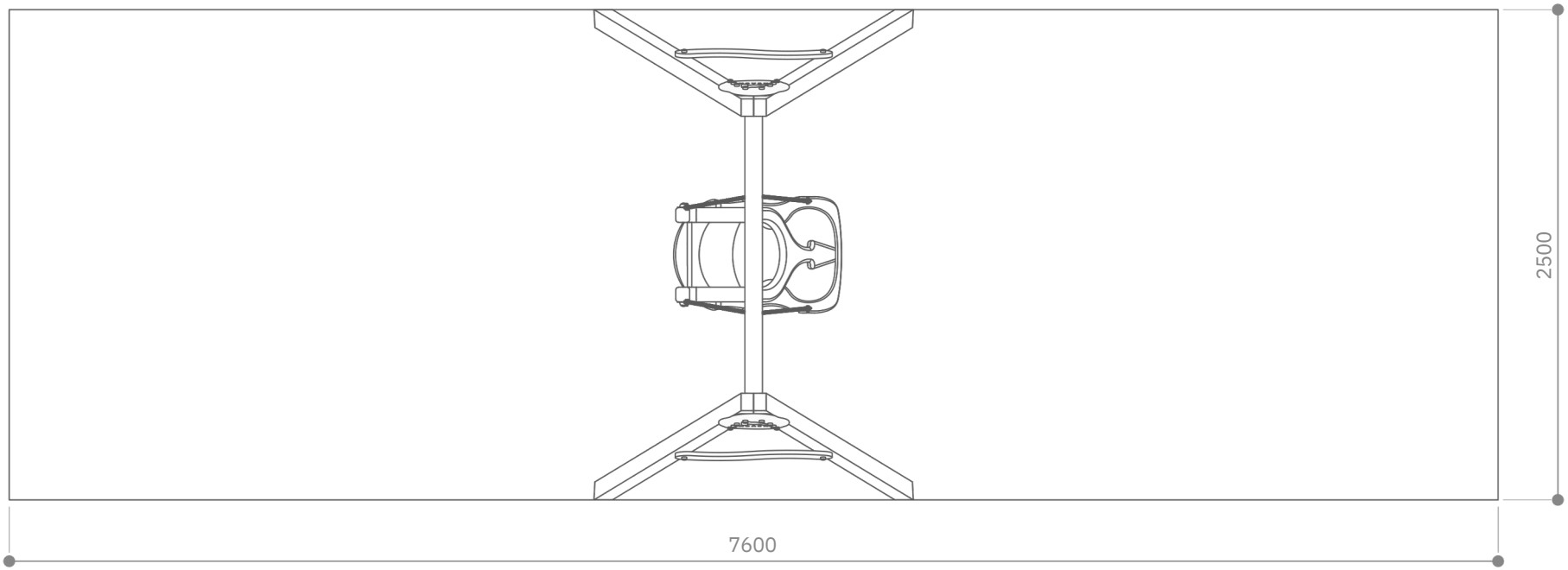

AGASA
MOBILARIO URBANO Y PARQUES INFANTILES

FABRICADO EN ESPAÑA
MADE IN SPAIN

AGASA
MOBILARIO URBANO Y PARQUES INFANTILES

INSTALACIÓN

El equipo puede ser instalado en suelo de tierra, en suelo de hormigón o sobre una azotea o parking, pero siempre utilizando un material amortiguador de impactos según las especi□caciones mostradas en los dibujos.

INSTALLATION

The equipment can be installed on a dirt □oor, on a concrete □oor or on a roof or parking lot, but always using an impact-absorbing material according to the speci□cations shown in the drawings.

INSTALLATION

L'équipement peut être installé sur un sol en terre battue, sur un sol en béton ou sur un toit ou un parking, mais toujours en utilisant un matériau absorbant les chocs selon les spéci□cations indiquées dans les dessins.

SOBRE SUELO DE HORMIGÓN / ON CONCRETE FLOOR / SUR SOL EN BÉTON

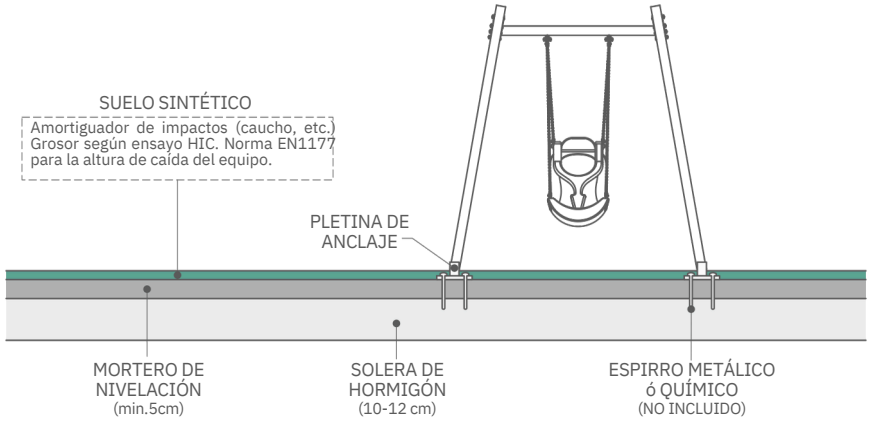

SOBRE SUELO DE TIERRA / ON EARTH FLOOR / AU SOL EN TERRE

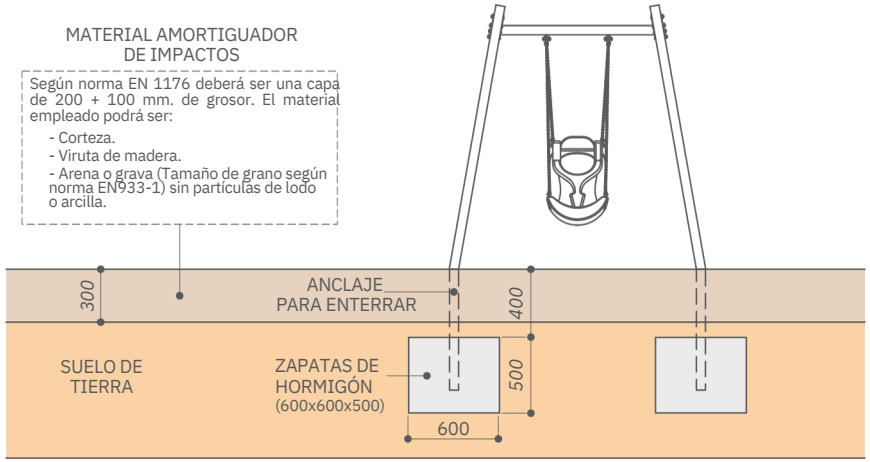

ESPECIAL SOBRE AZOTEA O PARKING / SPECIAL ON ROOFTOP OR PARKING / SPÉCIAL TOIT OU PARKING

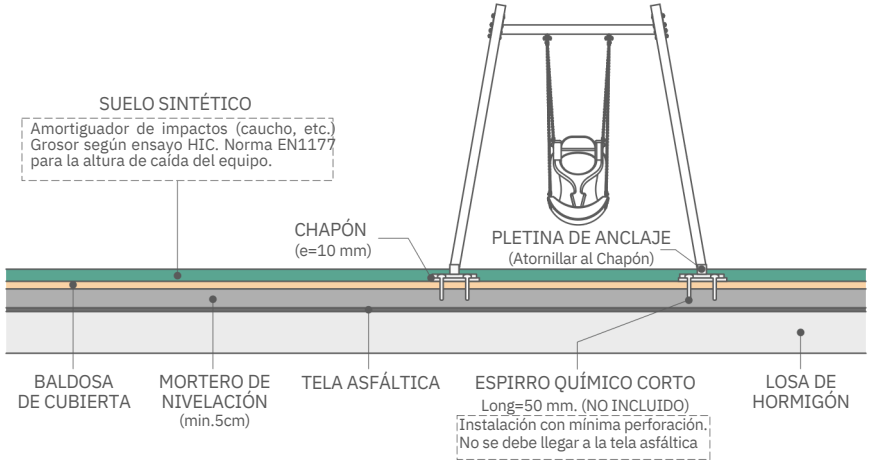

FABRICADO EN ESPAÑA * MADE IN SPAIN *