Ficha Técnica
Technical Sheet
Ficha Técnica

Ref.217ECO

CASITA 217ECO - MADERA
217ECO PLAYHOUSE - WOOD
CASINHA 217ECO- MADERA

INTRODUCCIÓN

La casita modelo 217ECO es una casa para parques infantiles con muchas zonas de diversión para los más pequeños y no tan pequeños, en la que por su temática de naturaleza los niños se sienten como unos exploradores.

DESCRIPCIÓN:
- 2 bancos.
- Mesa.

INTRODUCTION

The 217ECO playhouse is a playground structure with multiple fun zones for children of all ages. Thanks to its nature-based theme, kids feel like true explorers.

DESCRIPTION:
- 2 benches
- Table.

INTRODUÇÃO

A casinha modelo 217ECO é uma estrutura para parques infantis com diversas áreas de diversão para os mais pequenos e também para os crescidos. Com a sua temática de natureza, as crianças sentem-se como verdadeiros exploradores.

DESCRIÇÃO:
- 2 bancos.
- Mesa.

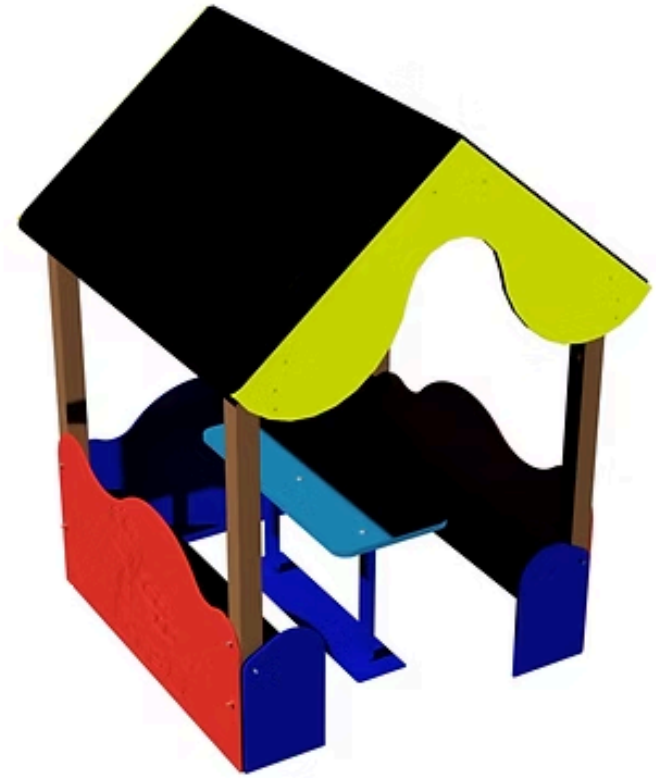

+3 años

6

1.2 m
Casa

FABRICADO EN ESPAÑA
MADE IN SPAIN

AGASA
MOBILARIO URBANO Y PARQUES INFANTILES

PARQUES INFANTILES / CHILDREN'S PARKS / PARQUES INFANTIS

FUNCIONES LÚDICAS

FUN FUNCTIONS

FUNÇÕES LÚDICAS

AGASA
MOBILARIO URBANO Y PARQUES INFANTILES

Saltar
Jump
Saltar

Reunión
Meeting
Reunião

Jugar
Play
Jogar

FABRICADO EN ESPAÑA
MADE IN SPAIN

AGASA
MOBILARIO URBANO Y PARQUES INFANTILES

DESCRIPCIÓN TÉCNICA

MATERIALES
• Paredes: Polietileno de alta densidad, libre de mantenimiento y antigraf ti.
• Techo: HPL.
• Postes: Madera de Pino Flandes, tratado en autoclave clase de riesgo IV siguiendo el proceso vacío-presión-vacío, que garantiza su durabilidad frente a la pudrición en contacto con el suelo y con fuentes de humedad según EN/335.2.92 posteriormente pintado con lasur (protector para exterior).
• Tornillería: Acero inoxidable/electro zincada.
• Todo el material es 100% reciclable.
• Anclajes:
Suelo duro: Atornillar. - Suelo blando: Enterrar. - Anclaje especial para encima de azotea y parking (no incluido en el precio).
• Rampa tobogán, barra de bomberos y partes metálicas: Acero Inoxidable AISI 304.

TECHNICAL DESCRIPTION

MATERIALS
• Walls: High-density polyethylene, maintenance-free and anti-graf ti.
• Roof: HPL.
• Posts: Flanders Pine wood, treated in risk class IV autoclave following the vacuum- pressure-vacuum process, which guarantees its durability against rotting in contact with the ground and with sources of humidity according to EN/335.2.92, later painted. with lasur (outdoor protector).

- Fasteners: Stainless steel / electro-galvanized steel.
- Anchorings: Hard ground: Screw down. - Soft ground: Bury. - Special anchoring available for rooftops and parking lots (not included in the price).
- If the equipment is subject to severe use, it is recommended to increase the maintenance plan.
- All material is 100% recyclable
- Slide chute, fireman's pole and metal parts: AISI 304 Stainless Steel

DESCRIPTION TECHNIQUE

MATÉRIAUX
• Murs: Polyéthylène haute densité, sans entretien et anti-graf ti.
• Toiture: HPL.
• Poteaux: Bois de Pin des Flandres, traité en autoclave de classe de risque IV selon le procédé vide-pression-vide, qui garantit sa durabilité contre la pourriture au contact du sol et avec des sources d'humidité selon EN/335.2.92, ensuite peint lasur (protecteur extérieur).

- Visserie : Acier inoxydable / acier électrozingué.
- Ancrages : Sol dur : À visser. - Sol meuble : À enterrer. - Ancrage spécial pour terrasses/toits-terrasses et parkings (non inclus dans le prix).
- Si l'équipement est soumis à un usage intensif, il est conseillé de renforcer le plan d'entretien.
- Tout le matériel est 100% recyclable.
- Glissière de toboggan, barre de pompier et pièces métalliques : Acier Inoxydable AISI 304.

FABRICADO EN ESPAÑA
MADE IN SPAIN

AGASA
MOBILARIO URBANO Y PARQUES INFANTILES

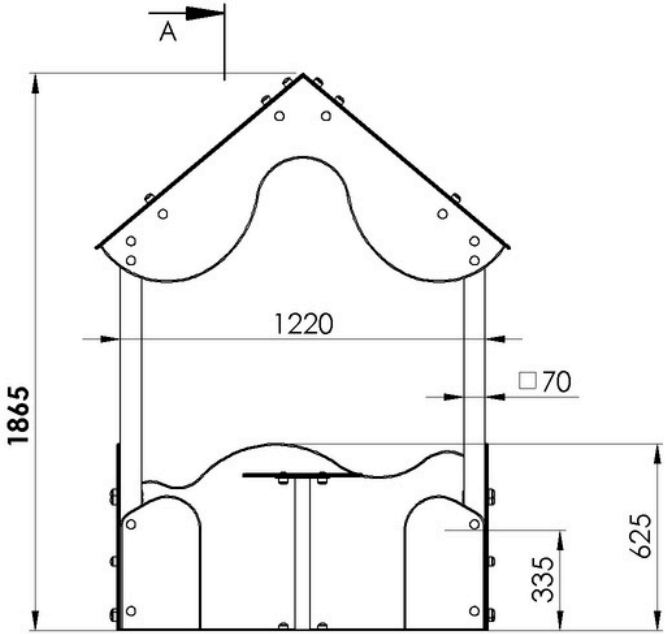

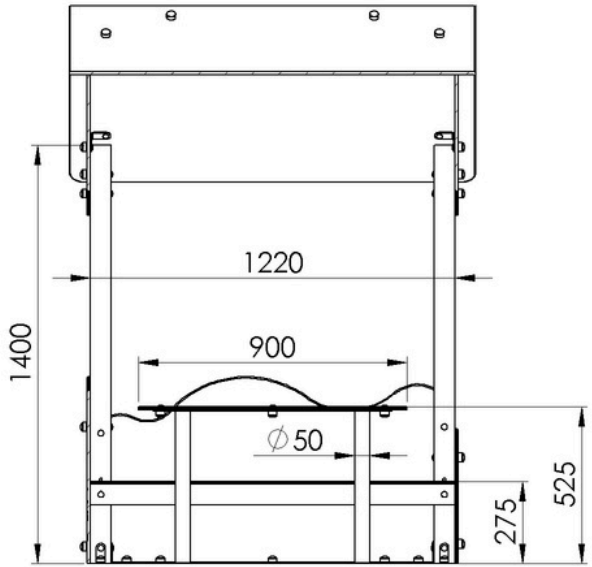

SECCIÓN A-A

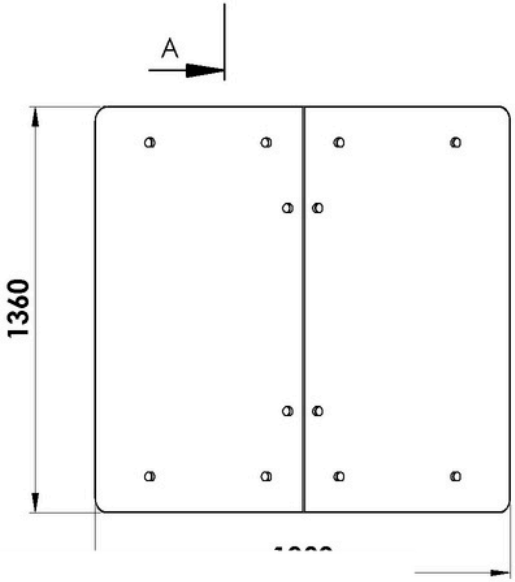

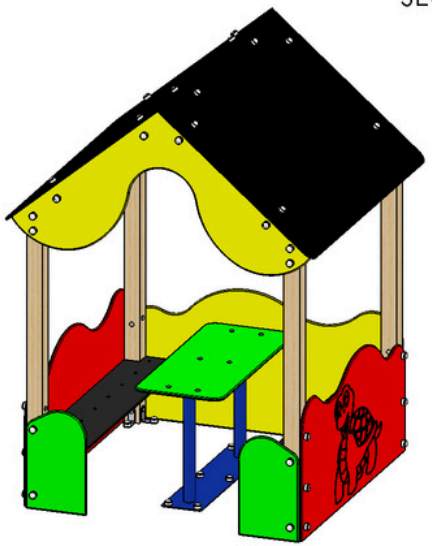

Paneles de colores:
Plástico HDPE e = 12 mm

Techo y asientos
Tablero carrocero e = 9 mm

*Cotas expresadas en mm.

FABRICADO EN ESPAÑA
MADE IN SPAIN

ÁREA DE SEGURIDAD

Dentro del área de seguridad no puede haber obstáculos. (Farolas, bancos, bordillos, árboles, etc.)
Las áreas de seguridad de los elementos de parques infantiles NO se pueden solapar.

SECURITY AREA

Within the safetyareathere can be no obstacles. (Lampposts, benches, curbs, trees, etc.)
Playground element safety areas CANNOT overlap.

ÁREA DE SEGURANÇA

Não pode haver obstáculos dentro da área de segurança. (Postes de luz, bancos, lancis, árvores, etc.)As áreas de segurança dos elementos de parques infantis NÃO podem se sobrepor.

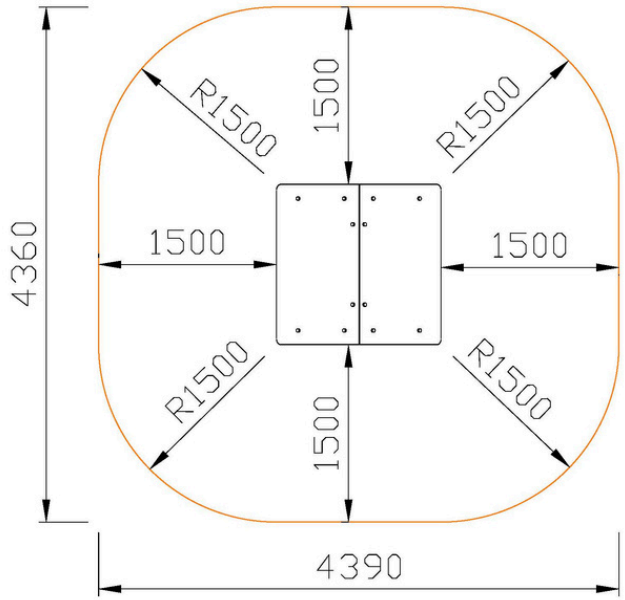

CASITA MODELO ECO
REF. 217-ECO
ÁREA DE SEGURIDAD

FABRICADO EN ESPAÑA
MADE IN SPAIN

AGASA
MOBILARIO URBANO Y PARQUES INFANTILES

INSTALACIÓN

El equipo puede ser instalado en suelo de tierra, en suelo de hormigón o sobre una azotea o parking, pero siempre utilizando un material amortiguador de impactos según las especi caciones mostradas en los dibujos.

INSTALLATION

The equipment can be installed on a dirt oor, on a concrete oor or on a roof or parking lot, but always using an impact-absorbing material according to the speci cations shown in the drawings.

INSTALAÇÃO

O equipamento pode ser instalado em solo de terra, em solo de betão ou sobre um terraço ou parque de estacionamento, mas sempre utilizando um material amortecedor de impactos de acordo com as especificações mostradas nos desenhos.

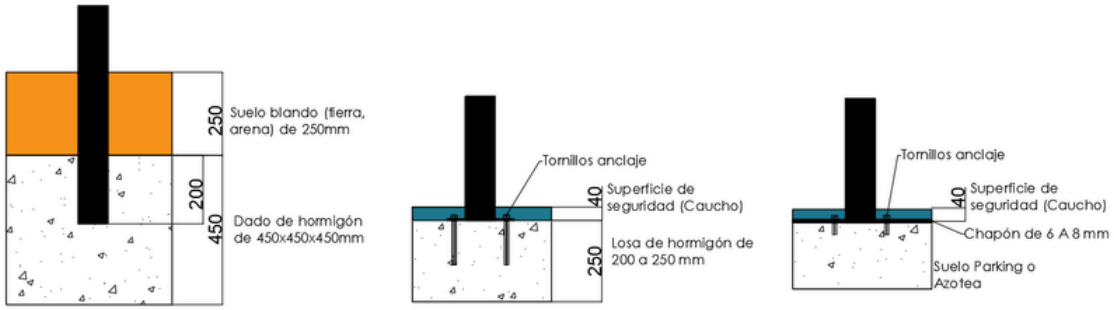

SUELO BLANDO
SOFT GROUND
SOLO MACIO

SOLREA DE HORMIGÓN
CONCRETE SLAB
LAJE DE CONCRETO

PARKING O AZOTEA
PARKING OR ROOFTOP
ESTACIONAMENTO OU TERRAÇO

FABRICADO EN ESPAÑA
MADE IN SPAIN