Ficha Técnica
Technical Sheet
Ficha Técnica

Ref.296C

CASITA SANTANDER - MADERA
SANTANDER PLAYHOUSE- WOOD
CASINHA SANTANDER - MADERA

AGASA
MOBILARIO URBANO Y PARQUES INFANTILES

INTRODUCCIÓN

La casita modelo SANTANDER es una casa para parques infantiles con muchas zonas de diversión para los más pequeños y no tan pequeños, en la que por su temática de casita tradicional los niños se sienten como en su propio hogar.

DESCRIPCIÓN:
- Tobogán mediano.
- Juego del tres en rayas.
- Rampa rocódromo.

INTRODUCTION

The SANTANDER model playhouse is a house for children's playgrounds with many fun areas for both little ones and not-so-little ones, where, thanks to its traditional house theme, children feel right at home.

DESCRIPTION:
- Medium slide.
- Tic-tac-toe game.
- Climbing wall ramps.

INTRODUÇÃO

A casinha modelo SANTANDER é uma casa para parques infantis com muitas zonas de diversão para os mais pequenos e não tão pequenos, na qual, pela sua temática de casinha tradicional, as crianças se sentem como no seu próprio lar.

DESCRIÇÃO:
- Escorrega médio.
- Jogo do galo (jogo do três em linha).
- Rampa de escalada (rocódromo).

FABRICADO EN ESPAÑA
MADE IN SPAIN

PARQUES INFANTILES / CHILDREN'S PARKS / PARQUES INFANTIS

FUNCIONES LÚDICAS

FUN FUNCTIONS

FUNÇÕES LÚDICAS

AGASA
MOBILARIO URBANO Y PARQUES INFANTILES

Reunión
Meeting
Reunião

Jugar
Play
Jogar

Deslizarse
Slide
Deslizar

Trepar
Climb
Trepar

Saltar
Jump
Saltar

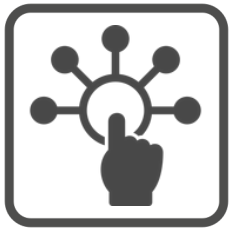

Interactivo
Interactiv
Interativo

FABRICADO EN ESPAÑA
MADE IN SPAIN

PARQUES INFANTILES / CHILDREN'S PARKS / PARQUES INFANTIS

AGASA
MOBILARIO URBANO Y PARQUES INFANTILES

DESCRIPCIÓN TÉCNICA

MATERIALES

- Las paredes y techos: Fabricados con Polietileno de Alta Densidad (HDPE). Este material premium garantiza la máxima seguridad gracias a su capacidad elástica que actúa como amortiguador natural, haciéndolo extremadamente resistente a los impactos y prácticamente irrompible.
- Postes: Metal con imprimación, aplicando 3 capa de pintura poliuretano.
- Suelo y rampa de escalada, en Tablero Fenólico Antideslizante de 21mm e inocuo, resistente al desgaste y a la abrasión. Con protección lateral impermeable.
- Rampa tobogán y partes metálicas: Acero Inoxidable AISI 304.
- Tornillería: Acero inoxidable/electro zincada.
- Anclajes:

- Suelo duro: Atornillar.
- Suelo blando: Enterrar.
- Anclaje especial para encima de azotea y parking (no incluido en el precio).

- Si el equipo está sujeto a un uso severo, se aconseja incrementar el plan de mantenimiento.
- Todo el material es 100% reciclable.

TECHNICAL DESCRIPTION

MATERIALS

- Walls and roofs: Manufactured with High-Density Polyethylene (HDPE). This premium material guarantees maximum safety thanks to its elastic capacity which acts as a natural shock absorber, making it extremely resistant to impacts and practically unbreakable.
- Posts: Metal with primer, applying 3 coats of polyurethane paint.
- Floor and climbing ramp, made of 21mm and harmless non-slip Phenolic Board, resistant to wear and abrasion. With waterproof side protection.
- Slide chute and metal parts: AISI 304 Stainless Steel
- Screws and Bolts: Stainless steel/electro zinc-plated.
- Anchors:

- Hard ground: Bolting.
- Soft ground: Burying.
- Special anchoring for rooftop and parking installation (not included in the price).

- If the equipment is subject to severe use, increasing the maintenance plan is advised.
- All material is 100% recyclable.

DESCRIÇÃO TÉCNICA

MATERIAIS

- As paredes e tetos: Fabricados com Polietileno de Alta Densidade (PEAD). Este material premium garante a máxima segurança graças à sua capacidade elástica que atua como amortecedor natural, tornando-o extremamente resistente aos impactos e praticamente inquebrável.
- Postes: Metal com primário, aplicando 3 camadas de tinta poliuretano.
- Piso e rampa de escalada, em Painel Fenólico Antiderrapante de 21mm e inócuo, resistente ao desgaste e à abrasão. Com proteção lateral impermeável.
- Rampa de escorrega e partes metálicas: Aço Inoxidável AISI 304.
- Parafusos e Porcas: Aço inoxidável/eletro zincado.
- Ancoragens:

- Solo duro: Aparafusar.
- Solo macio: Enterrar.
- Ancoragem especial para instalação em terraço e estacionamento (não incluída no preço).

- Se o equipamento estiver sujeito a uso severo, aconselha-se aumentar o plano de manutenção.
- Todo o material é 100% reciclável.

FABRICADO EN ESPAÑA
MADE IN SPAIN

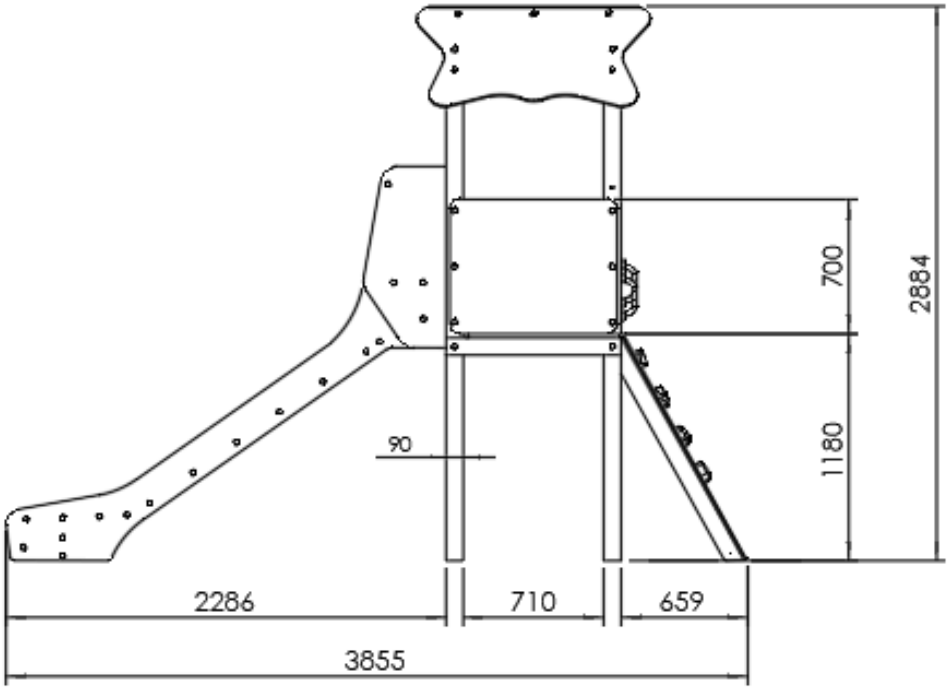

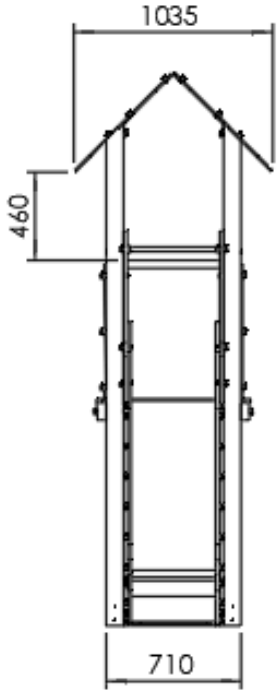

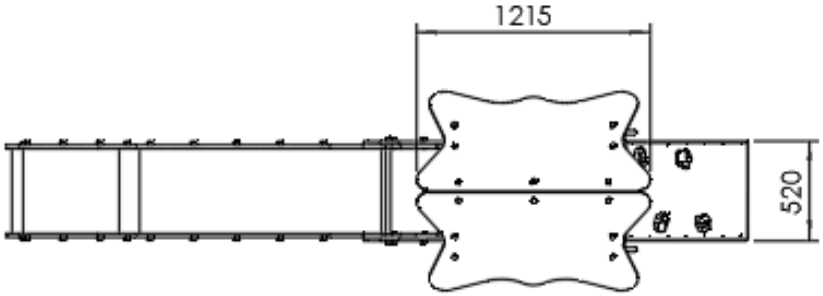

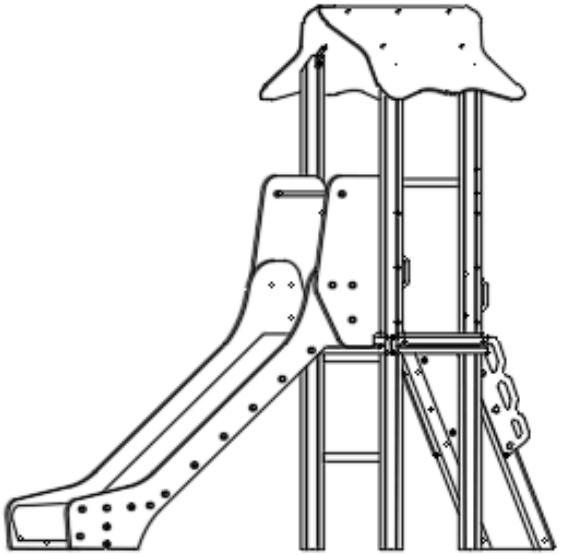

*Cotas expresadas en mm.

AGASA
MOBILARIO URBANO Y PARQUES INFANTILES

FABRICADO EN ESPAÑA
MADE IN SPAIN

PARQUES INFANTILES / CHILDREN'S PARKS / PARQUES INFANTIS

ÁREA DE SEGURIDAD

Dentro del área de seguridad no puede haber obstáculos. (Farolas, bancos, bordillos, árboles, etc.)
Las áreas de seguridad de los elementos de parques infantiles NO se pueden solapar.

SECURITY AREA

Within the safetyareathere can be no obstacles. (Lampposts, benches, curbs, trees, etc.)
Playground element safety areas CANNOT overlap.

ÁREA DE SEGURANÇA

Não pode haver obstáculos dentro da área de segurança. (Postes de luz, bancos, lancis, árvores, etc.)As áreas de segurança dos elementos de parques infantis NÃO podem se sobrepor.

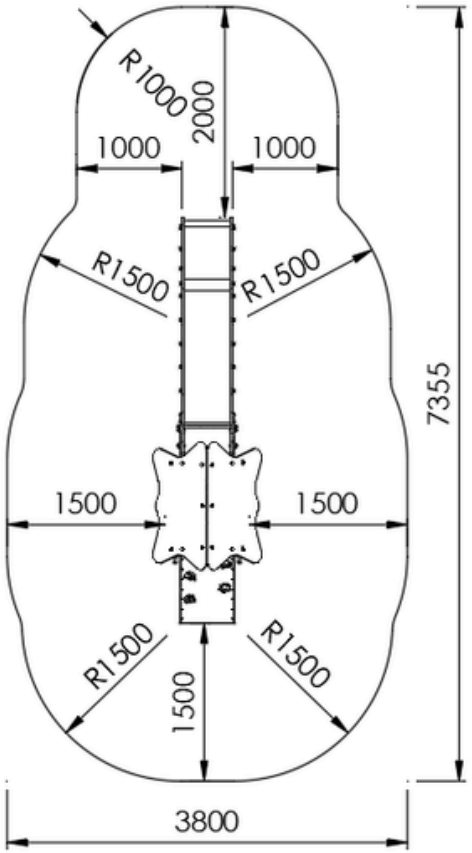

INSTALACIÓN

El equipo puede ser instalado en suelo de tierra, en suelo de hormigón o sobre una azotea o parking, pero siempre utilizando un material amortiguador de impactos según las especi caciones mostradas en los dibujos.

INSTALLATION

The equipment can be installed on a dirt oor, on a concrete oor or on a roof or parking lot, but always using an impact-absorbing material according to the speci cations shown in the drawings.

INSTALAÇÃO

O equipamento pode ser instalado em solo de terra, em solo de betão ou sobre um terraço ou parque de estacionamento, mas sempre utilizando um material amortecedor de impactos de acordo com as especificações mostradas nos desenhos.

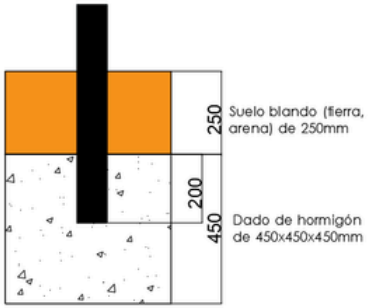

SUELO BLANDO
SOFT GROUND
SOLO MACIO

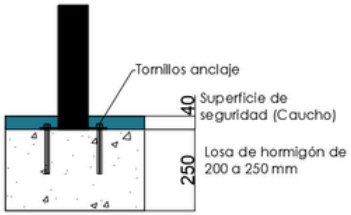

SOLREA DE HORMIGÓN
CONCRETE SLAB
LAJE DE CONCRETO

PARKING O AZOTEA
PARKING OR ROOFTOP
ESTACIONAMENTO OU TERRAÇO

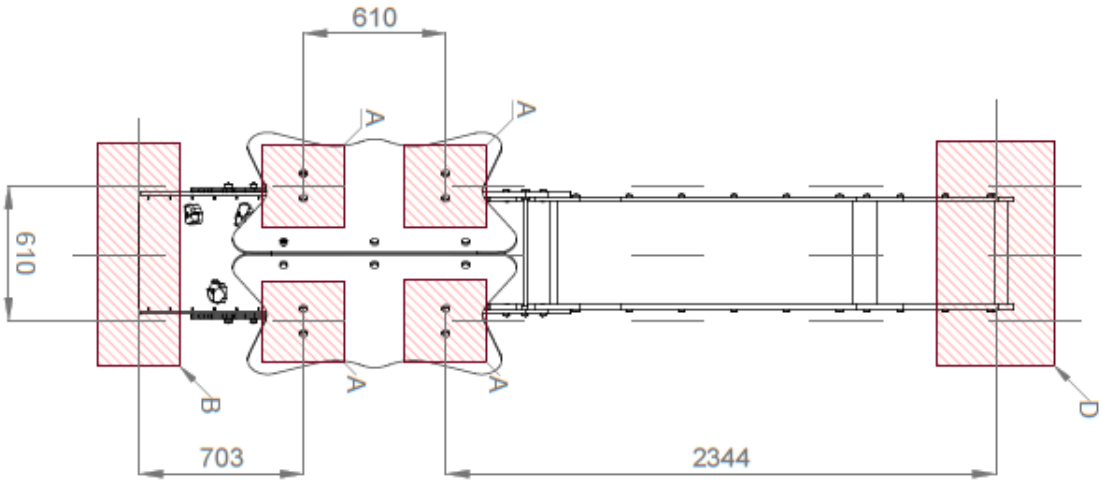

Cotas Cubos Cimentación (mm)			
A	B	C	D
350X350	960X350	100X100	960X500

FABRICADO EN ESPAÑA
MADE IN SPAIN

PARQUES INFANTILES / CHILDREN'S PARKS / PARQUES INFANTIS