Ficha Técnica
Technical Sheet
Fiche Technique

Ref.246D

CASITA JEREZ - MADERA
JEREZ HOUSE - WOOD
CASINHA JEREZ - MADEIRA

AGASA
MOBILARIO URBANO Y PARQUES INFANTILES

INTRODUCCIÓN

La casita modelo JEREZ es una casa para parques infantiles con muchas zonas de diversión para los más pequeños y no tan pequeños, en la que los niños se sentirán como auténticos exploradores del espacio en cada aventura.

DESCRIPCIÓN

- Tobogán pequeño.
- divertida escalera de trepar
- Rampa rocódromo.
- Juego del tres en rayas.
- Pasadizo

INTRODUCTION

Thhe JEREZ model playhouse is a playground playhouse packed with fun zones for both the little ones and the not-so-little ones, where children will feel like true space explorers on every adventure.

DESCRIPTION:

- Small slide
- Fun climbing ladder
- Climbing-wall ramp
- Tic-tac-toe game
- Tunnel passage

INTRODUÇÃO

A casinha modelo JEREZ é uma casinha para parques infantis com muitas zonas de diversão para os mais pequenos e não tão pequenos, onde as crianças se sentirão como verdadeiros exploradores do espaço em cada aventura.

DESCRIÇÃO:

- Escorrega pequeno
- Divertida escada de trepar
- Rampa de escalada (rocódromo)
- Jogo do três em linha
- Passadiço / túnel de passagem

+1 años

10

0.6m

FABRICADO EN ESPAÑA
MADE IN SPAIN

PARQUES INFANTILES / CHILDREN'S PARKS / PARQUES INFANTIS

FUNCIONES LÚDICAS / FUN FUNCTIONS / FUNÇÕES LÚDICAS

AGASA
MOBILARIO URBANO Y PARQUES INFANTILES

Reunión
Meeting
Reunião

Jugar
Play
Jogar

Deslizarse
Slide
Deslizar

Trepar
Climb
Trepar

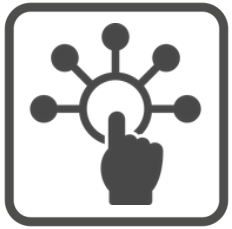

Interactivo
Interactiv
Interativo

Saltar
Jump
Saltar

Subir
Climb
Subir

FABRICADO EN ESPAÑA
MADE IN SPAIN

PARQUES INFANTILES / CHILDREN'S PARKS / PARQUES INFANTIS

AGASA
MOBILARIO URBANO Y PARQUES INFANTILES

DESCRIPCIÓN TÉCNICA

MATERIALES

- Las paredes y techos: Fabricados con Polietileno de Alta Densidad (HDPE). Este material premium garantiza la máxima seguridad gracias a su capacidad elástica que actúa como amortiguador natural, haciéndolo extremadamente resistente a los impactos y prácticamente irrompible.
- Postes: Madera de Pino certificada PEFC/FSC. Tratamiento en autoclave mediante TANALITH (Clase GL24 - Riesgo IV), conforme a la normativa EN351/EN335 para máxima resistencia a la intemperie.
- Suelo y rampa de escalada, en Tablero Fenólico Antideslizante de 21mm e inocuo, resistente al desgaste y a la abrasión. Con protección lateral impermeable.
- Rampa tobogán y partes metálicas: Acero Inoxidable AISI 304.
- Tornillería: Acero inoxidable/electro zincada.
- Anclajes:

- Suelo duro: Atornillar.
- Suelo blando: Enterrar.
- Anclaje especial para encima de azotea y parking (no incluido en el precio).

- Si el equipo está sujeto a un uso severo, se aconseja incrementar el plan de mantenimiento.
- Todo el material es 100% reciclable.

TECHNICAL DESCRIPTION

MATERIALS

- Walls and roofs: Manufactured with High-Density Polyethylene (HDPE). This premium material guarantees maximum safety thanks to its elastic capacity which acts as a natural shock absorber, making it extremely resistant to impacts and practically unbreakable.
- Posts: PEFC/FSC certified Pine Wood. Autoclave treatment with TANALITH (Class GL24 - Risk IV), compliant with EN351/EN335 standards for maximum weather resistance.
- Floor and climbing ramp, made of 21mm and harmless non-slip Phenolic Board, resistant to wear and abrasion. With waterproof side protection.
- Slide chute and metal parts: AISI 304 Stainless Steel
- Screws and Bolts: Stainless steel/electro zinc-plated.
- Anchors:

- Hard ground: Bolting.
- Soft ground: Burying.
- Special anchoring for rooftop and parking installation (not included in the price).

- If the equipment is subject to severe use, increasing the maintenance plan is advised.
- All material is 100% recyclable.

DESCRIÇÃO TÉCNICA

MATERIAIS

- As paredes e tetos: Fabricados com Polietileno de Alta Densidade (PEAD). Este material premium garante a máxima segurança graças à sua capacidade elástica que atua como amortecedor natural, tornando-o extremamente resistente aos impactos e praticamente inquebrável.
- Postes: Madeira de Pinho certificada PEFC/FSC. Tratamento em autoclave com TANALITH (Classe GL24 - Risco IV), em conformidade com a normativa EN351/EN335 para máxima resistência às intempéries.
- Piso e rampa de escalada, em Painel Fenólico Antiderrapante de 21mm e inócuo, resistente ao desgaste e à abrasão. Com proteção lateral impermeável.
- Rampa de escorrega e partes metálicas: Aço Inoxidável AISI 304.
- Parafusos e Porcas: Aço inoxidável/eletro zincado.
- Ancoragens:

- Solo duro: Aparafusar.
- Solo macio: Enterrar.
- Ancoragem especial para instalação em terraço e estacionamento (não incluída no preço).

- Se o equipamento estiver sujeito a uso severo, aconselha-se aumentar o plano de manutenção.
- Todo o material é 100% reciclável.

FABRICADO EN ESPAÑA
MADE IN SPAIN

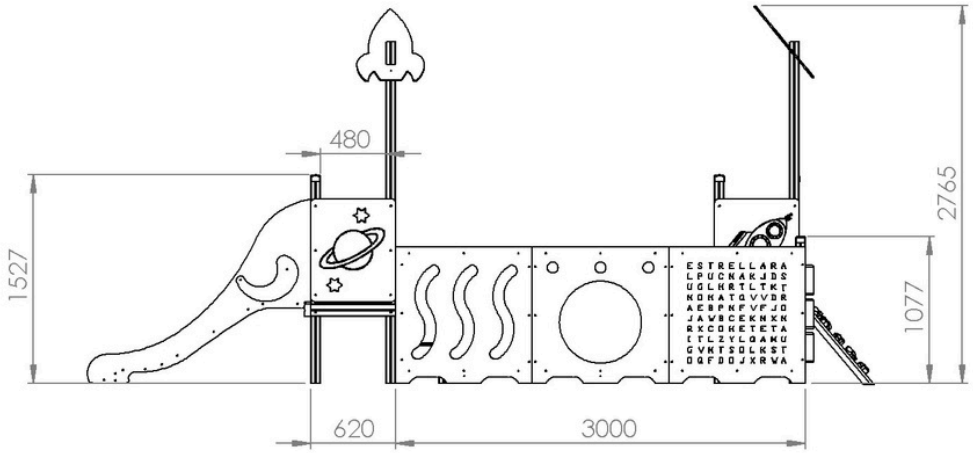

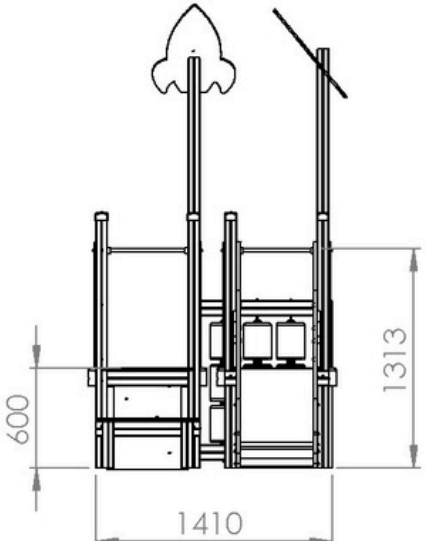

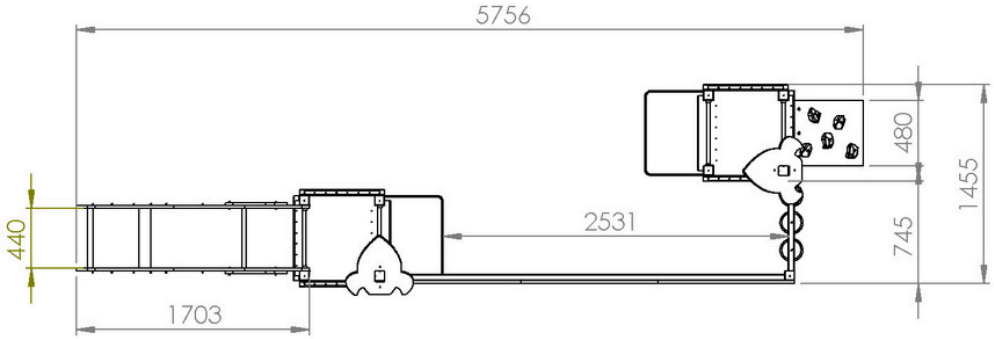

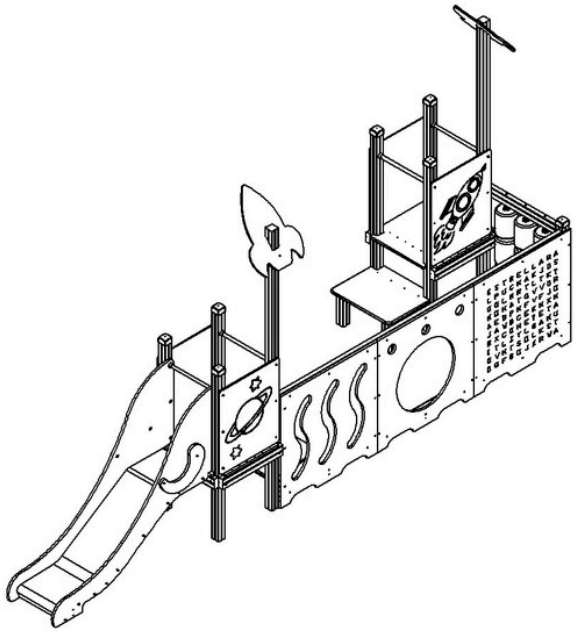

*Cotas expresadas en mm.

AGASA
MOBILARIO URBANO Y PARQUES INFANTILES

FABRICADO EN ESPAÑA
MADE IN SPAIN

PARQUES INFANTILES / CHILDREN'S PARKS / PARQUES INFANTIS

ÁREA DE SEGURIDAD

Dentro del área de seguridad no puede haber obstáculos. (Farolas, bancos, bordillos, árboles, etc.)
Las áreas de seguridad de los elementos de parques infantiles NO se pueden solapar.

SECURITY AREA

Within the safetyareathere can be no obstacles. (Lampposts, benches, curbs, trees, etc.)
Playground element safety areas CANNOT overlap.

ÁREA DE SEGURANÇA

Não pode haver obstáculos dentro da área de segurança. (Postes de luz, bancos, lancis, árvores, etc.)As áreas de segurança dos elementos de parques infantis NÃO podem se sobrepor.

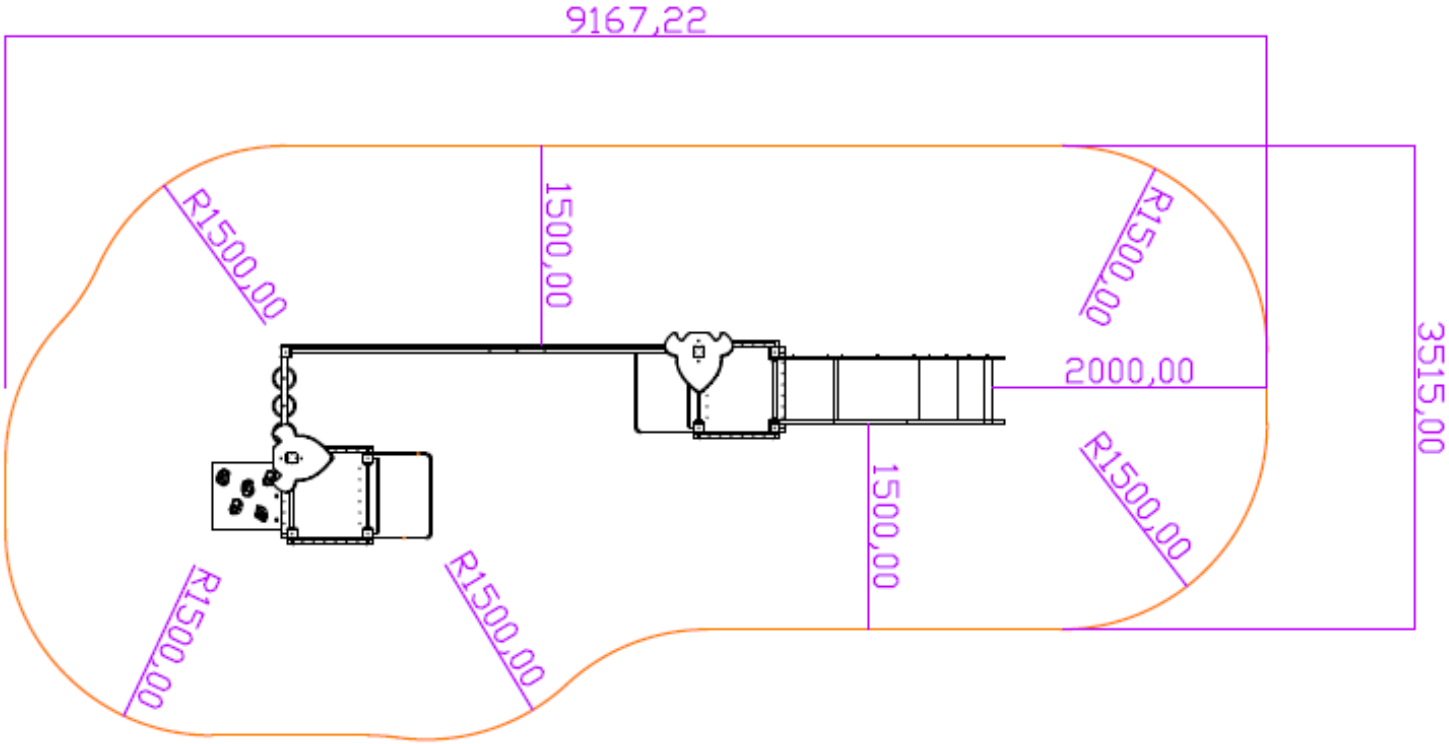

FABRICADO EN ESPAÑA
MADE IN SPAIN

AGASA
MOBILARIO URBANO Y PARQUES INFANTILES

INSTALACIÓN

El equipo puede ser instalado en suelo de tierra, en suelo de hormigón o sobre una azotea o parking, pero siempre utilizando un material amortiguador de impactos según las especi caciones mostradas en los dibujos.

INSTALLATION

The equipment can be installed on a dirt oor, on a concrete oor or on a roof or parking lot, but always using an impact-absorbing material according to the speci cations shown in the drawings.

INSTALAÇÃO

O equipamento pode ser instalado em solo de terra, em solo de betão ou sobre um terraço ou parque de estacionamento, mas sempre utilizando um material amortecedor de impactos de acordo com as especificações mostradas nos desenhos.

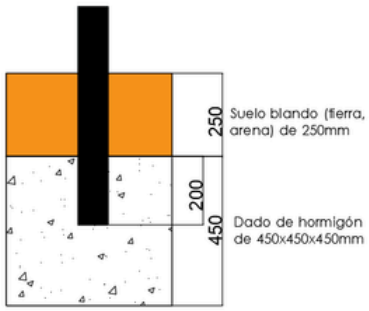

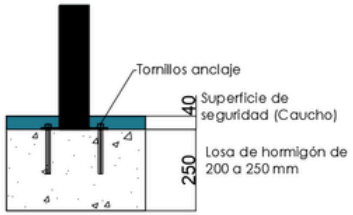

SUELO BLANDO
SOFT GROUND
SOLO MACIO

SOLREA DE HORMIGÓN
CONCRETE SLAB
LAJE DE CONCRETO

PARKING O AZOTEA
PARKING OR ROOFTOP
ESTACIONAMENTO OU TERRAÇO

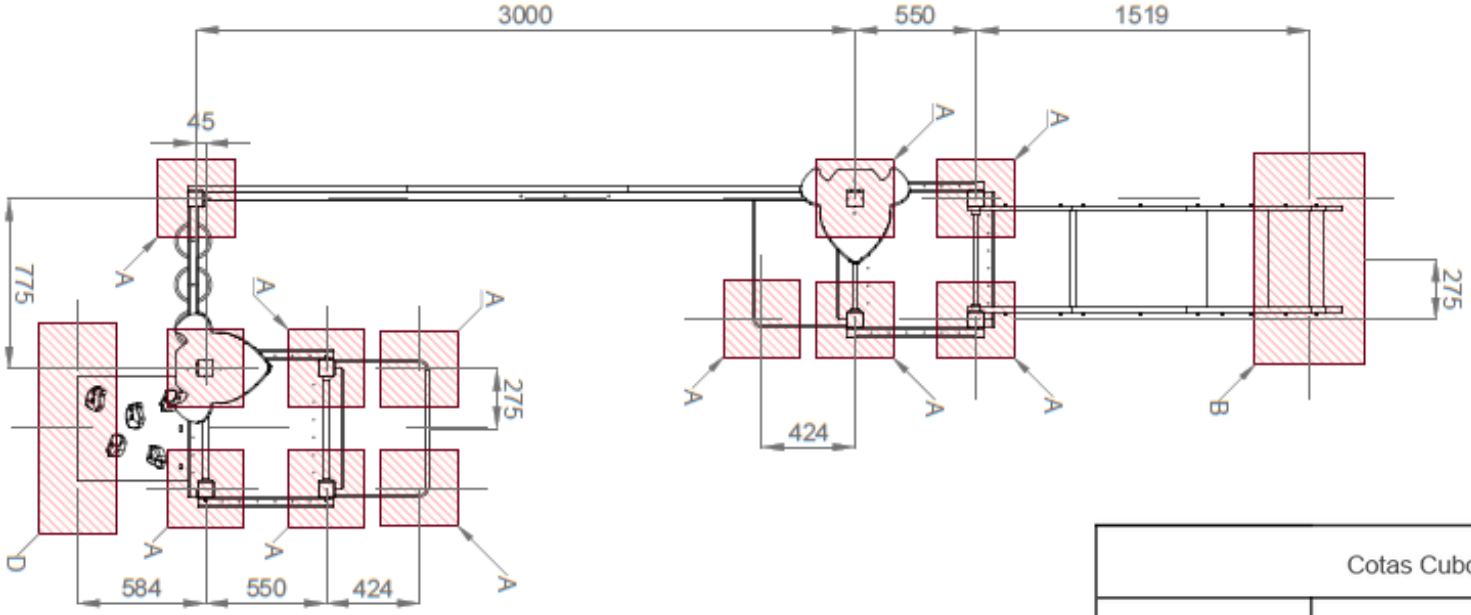

Cotas Cubos Cimentación (mm)			
A	B	C	D
350X350	960X350	100X100	960X500

FABRICADO EN ESPAÑA
MADE IN SPAIN