FFICHA TÉCNICA SERIE DEPORTE M
HD-HSS007-24082
Área de seguridad: 1210*720 cm
Dimensiones: 810*320*460 cm

¡Bienvenidos a un mundo de diversión y competición para niños y niñas! En nuestro increíble parque, los pequeños pueden jugar y esforzarse por ser mejores cada día. La serie Deporte combina diferentes actividades emocionantes como fútbol, baloncesto, ciclismo, y deportes acuáticos, ¡todo en un solo lugar!

Aquí, proponemos juegos sin pantallas, donde los niños pueden aprender el verdadero valor del deporte: la ayuda y la cooperación. Más allá de ganar, enseñamos que el esfuerzo, el coraje, la lucha y el desafío son los verdaderos triunfos. Con coloridas y animadas imágenes, cada juego trae felicidad a los niños mientras aprenden importantes valores jugando.

Imagina un lugar donde cada carrera es una aventura, cada partido es una oportunidad de hacer nuevos amigos y cada desafío es una lección de valentía. ¡Ven y únete a la diversión en nuestro mundo deportivo, donde la imaginación no tiene límites y cada niño puede ser un campeón!

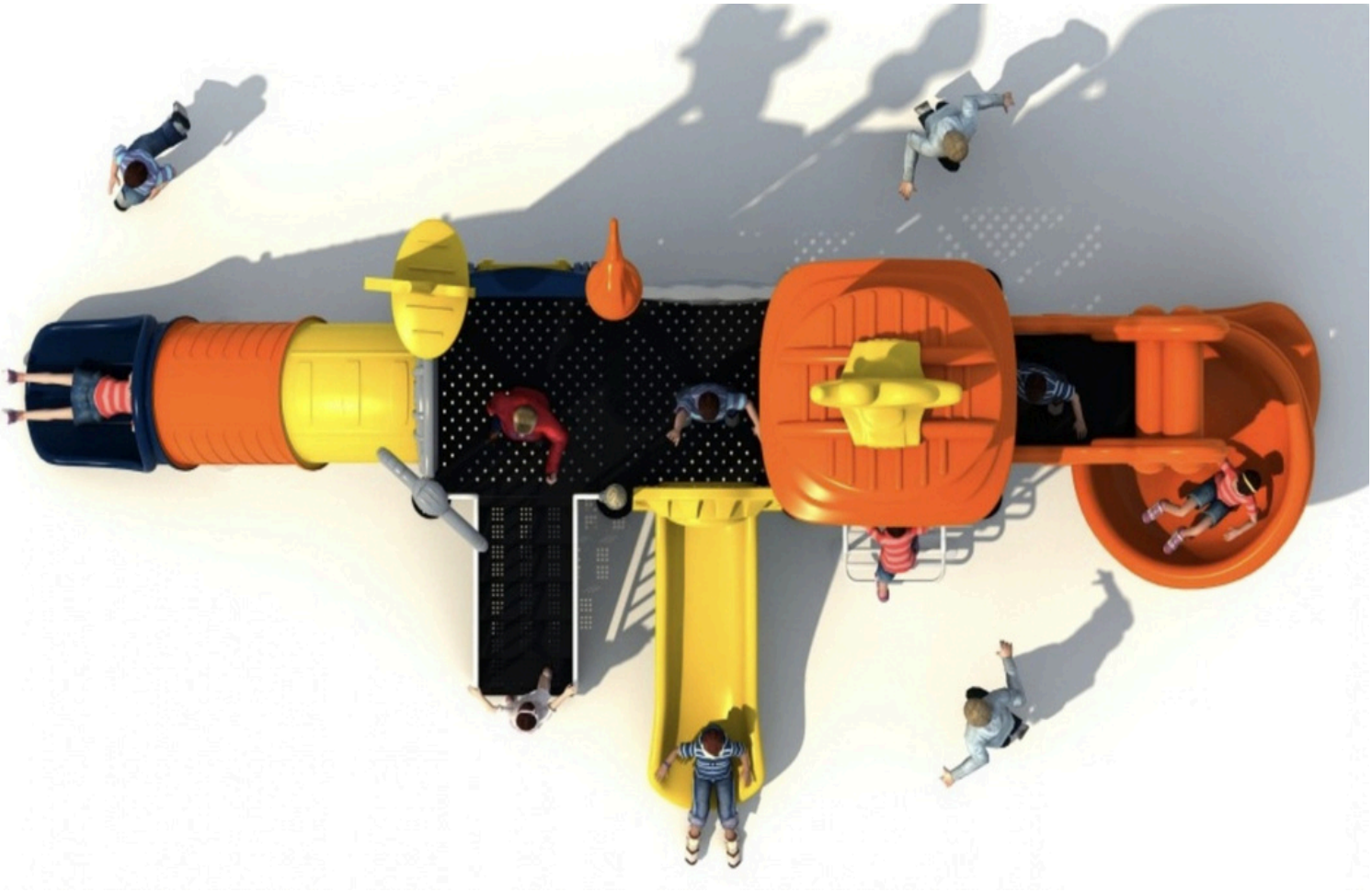

INFO@AGASASL.COM
+34 955 785 139
WWW.AGASASL.NET
C/ INGENIERÍA, 7. POL. IND. EL CERRO
41210 - GUILLENA - SEVILLA - ESPAÑA

PLANO DE CIMENTACIÓN

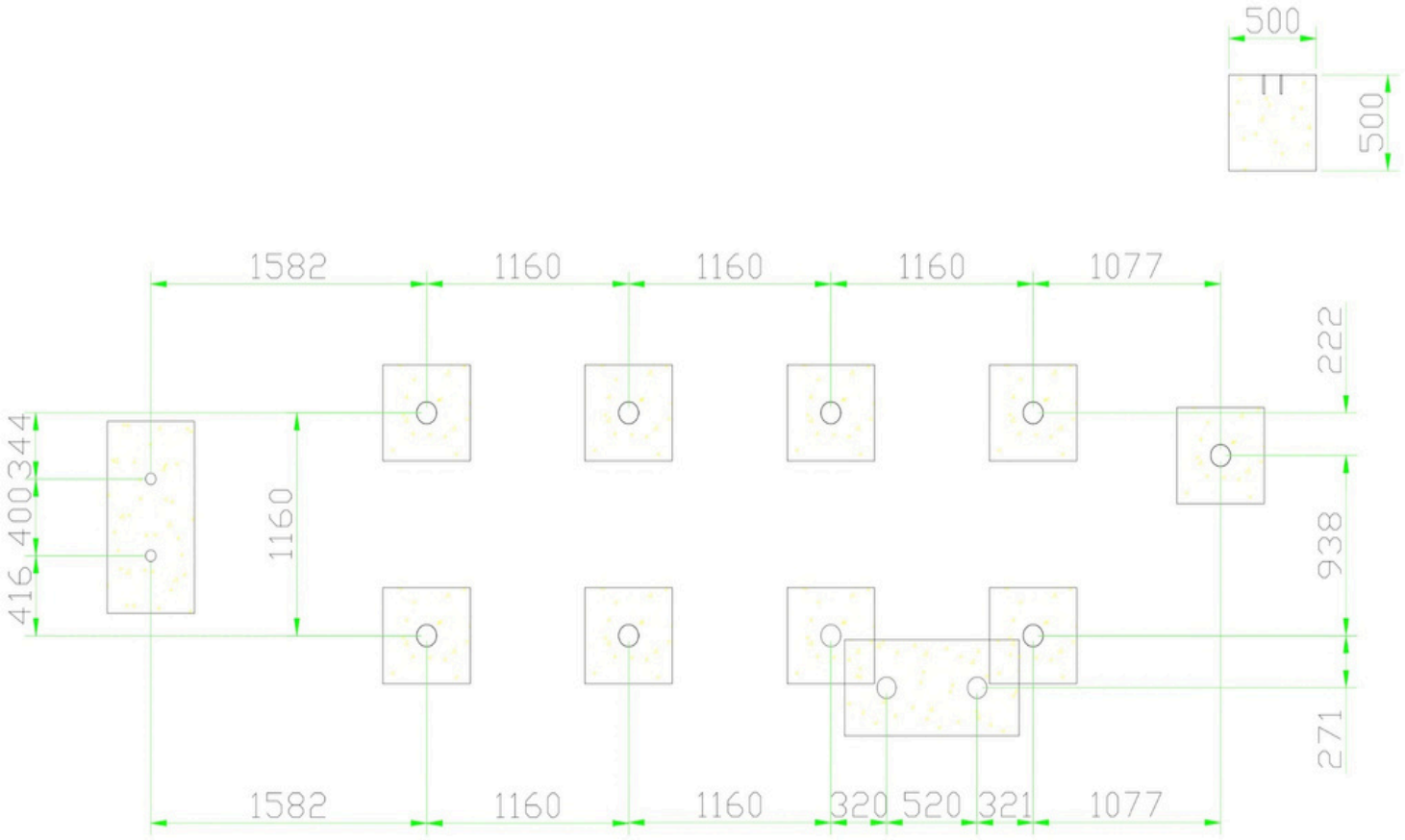

PLANO DE INSTALACIÓN Y ÁREA DE SEGURIDAD

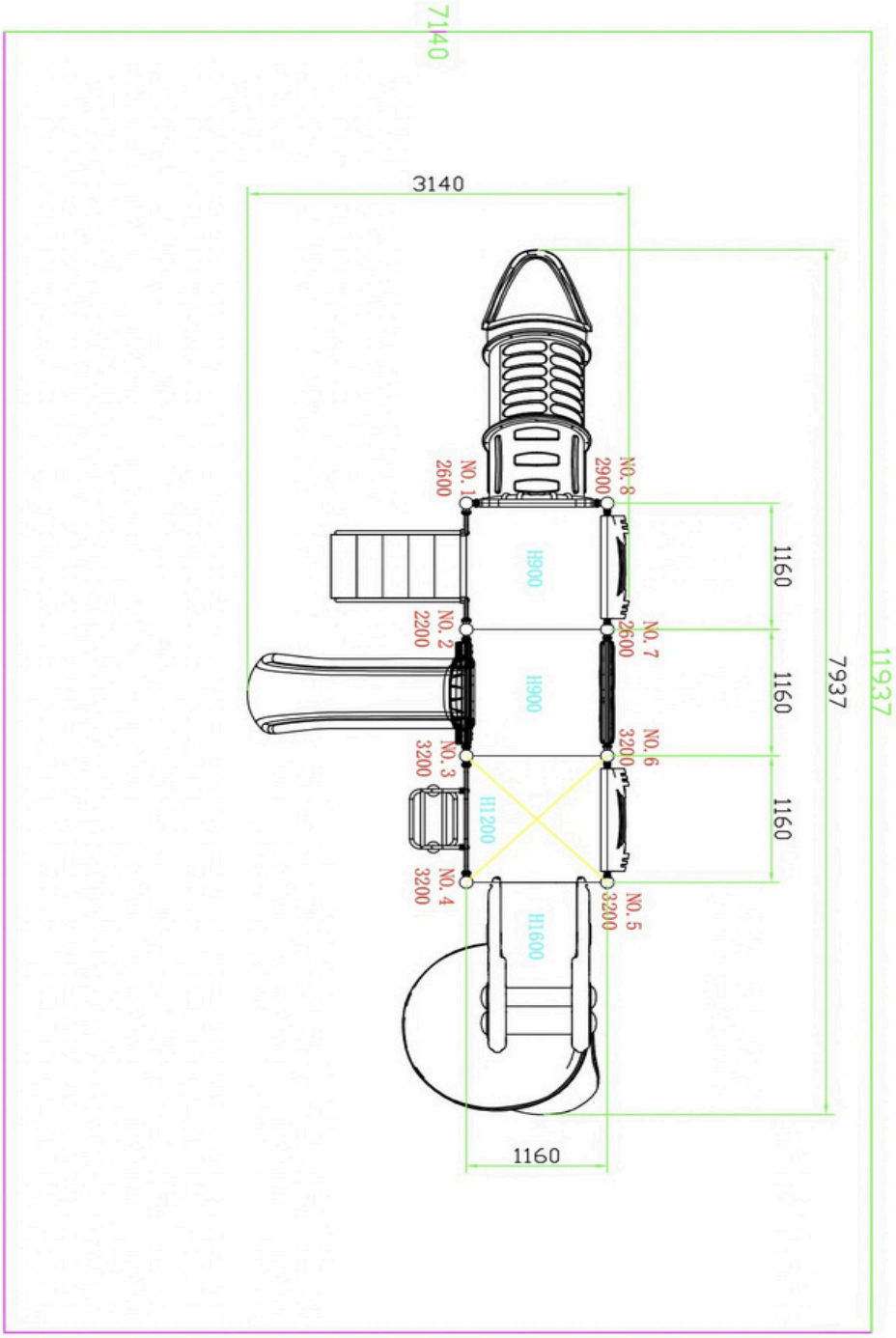

Certificado	Certificados, TUV NORD, ISO9001,ISO14001, OHSAS 18001.
Módulos	Poste de acero, tubo de red, escalada.
Material	a.Componente de plástico: LLDPE (polietileno lineal de baja densidad) b.Componente de metal: tubo de acero galvanizado c.Poste: tubo de acero galvanizado con un espesor normal de 2,0 mm d.Cable e.Abrazaderas: SS304 (hay material personalizado disponible según su solicitud)
Ventajas	a. Plástico de calidad utilizado para nuestros parques infantiles. Con una amplia gama de colores disponible y una larga duración, con el paso del tiempo se mantiene como nuevo. b. Con certificado de seguridad estándar de la UE EN1176 GS verificado por TUV NORD.
Tiempo de instalación	3 días (5 personas)
Altura de caída	90-240cm
Edad del usuario	3-12 años
Capacidad	10-35 personas
Usado para	Ayuntamientos, campings, zonas residenciales, piscinas municipales, hoteles…
Período de garantía	5 años para piezas de plástico, postes de acero, plataformas metálicas y escaleras.
Aviso	1. Revise las abrazaderas con regularidad para garantizar una estructura firme y segura. 2. Mantenga a los niños jugando bajo la supervisión de un adulto.

CertificadoTUV NORD

TÜV NORD

ZERTIFIKAT
CERTIFICATE

Hiermit wird bescheinigt, dass die Firma / *This certifies that the company*

Huadong Entertainment Equipment Co., Ltd.
Qiaoxia Town
325106 Wenzhou City
China

berechtigt ist, das unten genannte Produkt mit dem abgebildeten Zeichen zu kennzeichnen
is authorized to provide the product mentioned below with the mark as illustrated

Fertigungsstätte *Manufacturing plant*	**Huadong Entertainment Equipment Co., Ltd.** **Jilongyu Industrial Zone, Qiaoxia Town,** **Yongjia, Wenzhou, Zhejiang,** **China**
Beschreibung des Produktes (Details s. Anlage 1) *Description of product* *(Details see Annex 1)*	**Spielplatzgerät,** **Typ HD-021** *Playground equipment* *item HD-021*
Geprüft nach *Tested in accordance with*	**DIN EN 1176-1:2017-12** **DIN EN 1176-3:2017-12**

TÜV NORD
TÜV NORD CERT GmbH
Baumuster geprüft
Freiwillige Zertifizierung

Registrier-Nr. / *Registered No.* 44 780 13141301
Prüfbericht Nr. / *Test Report No.* 3528 1573
Aktenzeichen / *File reference* 2.4–4085/10

Gültigkeit / *Validity*
von / *from* 2020-11-06
bis / *until* 2025-11-05

TÜV NORD CERT GmbH
Zertifizierungsstelle Konsumgüter

Essen, 2020-11-06

TÜV NORD CERT GmbH Langemarckstraße 20 45141 Essen www.tuev-nord-cert.de prodcert@tuev-nord.de

Bitte beachten Sie auch die umseitigen Hinweise
Please also pay attention to the information stated overleaf

Hinweise zum TÜV NORD- Zertifikat	Hints to the TÜV NORD - Certificate
Dieses TÜV NORD - Zertifikat gilt nur für die umseitig bezeichnete Firma, das angegebene Produkt und die genannte Fertigungsstätte. Es kann nur von der Zertifizierungsstelle auf Dritte übertragen werden.	This TÜV NORD - certificate is applicable only to the firm stated overleaf, the specified product, and the manufacturing plants stated. It can be transferred to third parties only by the certification body.
Das Recht zum Benutzen des umseitig abgebildeten Zeichens erstreckt sich nur auf solche Produkte, welche mit dem erfolgreich geprüften Baumuster und den Angaben im Prüfbericht oder den ergänzenden Vereinbarungen übereinstimmen.	The right to use the approval mark shown overleaf is granted only for those products which are identical with the prototype that has passed the test, the statements in the test report and the supplementary agreements.
Notwendige Bedienungs- und Montageanweisungen müssen jedem Produkt beigefügt werden.	Each product must be accompanied by the instructions which are necessary for its operation and installation.
Jedes Produkt muss deutlich einen Hinweis auf den Hersteller oder Importeur und eine Typenbezeichnung tragen, damit die Identität des geprüften Baumusters mit den serienmäßig in den Verkehr gebrachten Produkten festgestellt werden kann.	Each product must bear a distinct indication of the manufacturer or importer and a type designation so that the identity of the tested prototype with the series product brought on the market can be checked.
Der Inhaber des TÜV NORD - Zertifikates ist verpflichtet, die Fertigung der mit dem Zeichen versehenen Produkte laufend auf Übereinstimmung mit den Prüfbestimmungen zu überwachen und insbesondere die in den Prüfbestimmungen festgelegten oder von der Zertifizierungsstelle geforderten Kontrollprüfungen ordnungsgemäß durchzuführen.	The recipient of the TÜV NORD - Certificate shall currently supervise the manufacture of the products provided with the approval mark for compliance with the test specifications and particularly shall properly conduct the checks which are stated in the specifications or required by the test laboratory.
Für das TÜV NORD - Zertifikat gelten außer den vorgenannten Bedingungen auch alle übrigen Bestimmungen des allgemeinen Vertrages. Es hat solange Gültigkeit, wie die Regeln der Technik gelten, die der Prüfung zu Grunde gelegt worden sind, sofern es nicht auf Grund der Bedingungen des allgemeinen Vertrages früher zurückgezogen wird.	In addition to the conditions stated above, all other provisions of the General Agreement are applicable to the TÜV NORD - Certificate. It will be valid as long as the rules of technology on which the test was based are valid, unless it is revoked before pursuant to the provisions of the General Agreement.
Dieses TÜV NORD - Zertifikat verliert seine Gültigkeit und muss unverzüglich der Zertifizierungsstelle zurückgegeben werden, falls es ungültig wird oder für ungültig erklärt wird.	The TÜV NORD - Certificate will become invalid and shall be returned to the certification body without delay when it has expired or revoked.

Certificado ISO 9001

CQC

QUALITY MANAGEMENT SYSTEM CERTIFICATE

Certificate No. 00123Q32431R7M/3400

We hereby certify that

HUADONG ENTERTAINMENT EQUIPMENT CO., LTD.

Business Registration Number: 91330124704354798R

Jilongyu Industrial Zone 7# Qiaoxia Town, Yongjia County, Zhejiang Province, P.R.China

by reason of its

Quality Management System

has been awarded this certificate for compliance with the standard

ISO 9001:2015

The Quality Management System Applies in the following area:

Design, Development, Manufacture of Indoor and Outdoor Playground Equipment for Children and Outdoor Fitness Equipment (Except Those With Permits)

Certified since: April 22, 2003 Valid from: April 17, 2023 Valid until: April 16, 2026

After a surveillance cycle, the certificate is valid only when used together with an Acceptance Notice of Surveillance Audit issued by CQC. Please access www.cqc.com.cn for checking validity of the certificate.
This certificate and its relevant information can query in the website of Certification and Accreditation Administration of the People's Republic of China (www.cnca.gov.cn).

IAF CNAS 谢肇煦 Signed by: Xie Zhaoxu MEMBER OF IQNET

CHINA QUALITY CERTIFICATION CENTRE

Section 9, No.188, Nansihuan(the South Fourth Ring Road) Xilu(West Road), Beijing 100070, China

http://www.cqc.com.cn

A 0030186 2022年版

Certificado ISO 14001

CQC

ENVIRONMENTAL MANAGEMENT SYSTEM CERTIFICATE

Certificate No. 00123E31200R5M/3400

We hereby certify that

HUADONG ENTERTAINMENT EQUIPMENT CO., LTD.

Business Registration Number: 91330324704154798R

Jilongyu Industrial Zone 7# Qiaoxia Town, Yongjia County, Zhejiang Province, P.R.China

by reason of its

Environmental Management System

has been awarded this certificate for compliance with the standard

ISO 14001:2015

The Environmental Management System Applies in the following area:

Design, Development, Manufacture of Indoor and Outdoor Playground Equipment for Children and Outdoor Fitness Equipment (Except Those With Permits) and Related Management Activities

Certified since: May 26, 2011 Valid from: April 11, 2023 Valid until: May 8, 2026

After a surveillance cycle, the certificate is valid only when used together with an Acceptance Notice of Surveillance Audit issued by CQC. Please access www.cqc.com.cn for checking validity of the certificate.
This certificate and its relevant information can query in the website of Certification and Accreditation Administration of the People's Republic of China (www.cnca.gov.cn).

IAF CNAS IQNET

CHINA QUALITY CERTIFICATION CENTRE

Section 9, No.188, Nansihuan(the South Fourth Ring Road) Xilu(West Road), Beijing 100070, China

http://www.cqc.com.cn

A 0029512 2022年版

CertificadoISO 45001

CQC

OCCUPATIONAL HEALTH AND SAFETY MANAGEMENT SYSTEM CERTIFICATE

Certificate No. 00123S30987R5M/3400

We hereby certify that

HUADONG ENTERTAINMENT EQUIPMENT CO., LTD.

Business Registration Number: 91330324704154798R

Jilongyu Industrial Zone 7# Qiaoxia Town, Yongjia County, Zhejiang Province, P.R.China

has been awarded this certificate for compliance with the standard

ISO 45001:2018

The Occupational Health and Safety Management applies in the following area:

Design, Development, Manufacture of Indoor and Outdoor Playground Equipment for Children and Outdoor Fitness Equipment (Except Those With Permits) and Related Management Activities

Certified since: May 26, 2011 Valid from: April 11, 2023 Valid until: May 7, 2026

After a surveillance cycle, the certificate is valid only when used together with an Acceptance Notice of Surveillance Audit issued by CQC. Please access www.cqc.com.cn for checking validity of the certificate.
This certificate and its relevant information can query in the website of Certification and Accreditation Administration of the People's Republic of China (www.cnca.gov.cn).

IAF CNAS IQNET

CHINA QUALITY CERTIFICATION CENTRE

Section 9, No.188, Nansihuan(the South Fourth Ring Road) Xilu(West Road), Beijing 100070, China

http://www.cqc.com.cn

A 0029176 2022年版