Ficha Técnica
Technical Sheet
Ficha Técnica

Ref.8930

TRICK BOX PARA SKATE
SKATE TRICK BOX
TRICK BOX DE SKATE

INTRODUCCIÓN

Este trick box para skate de diseño versátil, fabricado con una robusta estructura de acero al carbono y una superficie de deslizamiento de alta resistencia, es el complemento perfecto para skateparks, polideportivos y zonas recreativas urbanas. Diseñado específicamente para la práctica intensiva del skateboarding, ofrece una plataforma estable y segura que permite encadenar trucos de grind, slide y manual con total confianza, adaptándose a la perfección a cualquier entorno deportivo.

INTRODUCTION

This versatile skate trick box, manufactured with a robust carbon steel structure and a high-strength sliding surface, is the perfect complement for skateparks, sports centers, and urban recreational areas. Specifically designed for intensive skateboarding practice, it offers a stable and safe platform that allows riders to string together grind, slide, and manual tricks with total confidence, adapting perfectly to any sports environment.

INTRODUÇÃO

Esta trick box de skate de design versátil, fabricada com uma robusta estrutura de aço-carbono e uma superfície de deslize de alta resistência, é o complemento perfeito para skateparks, polidesportivos e zonas recreativas urbanas. Concebida especificamente para a prática intensiva do skateboarding, oferece uma plataforma estável e segura que permite encadear manobras de grind, slide e manual com total confiança, adaptando-se perfeitamente a qualquer ambiente desportivo.



FABRICADO EN ESPAÑA
MADE IN SPAIN

AGASA
MOBILARIO URBANO
Y PARQUES INFANTILES

DEPORTES / SPORTS / ESPORTES

DESCRIPCIÓN TÉCNICA

MATERIALES

• Normativa: Trick box diseñado y fabricado de acuerdo con la norma europea EN 14974 para equipos de skateparks.
• Estructura: Estructura interior de acero al carbono, combinada con laterales de chapa de acero al carbono galvanizada.
• Rampa deslizamiento: Tablero carrocero antideslizante de 18 mm.
• Componentes específicos: Partes superiores laterales en acero inoxidable.

• Aplicación: Ideal para skateparks, parques urbanos, polideportivos y zonas recreativas (apto para interior y exterior).
• Mantenimiento: Si el equipo está sujeto a un uso severo, se aconseja incrementar el plan de mantenimiento.
• Sostenibilidad: Todo el material es 100% reciclable.
• Tornillería: Acero inoxidable, según normas DIN correspondientes.

TECHNICAL DESCRIPTION

MATERIALS

• Standards: Trick box designed and manufactured in accordance with European standard EN 14974 for skatepark equipment.
• Structure: Carbon steel interior structure, combined with galvanized carbon steel sheet side panels.
• Sliding ramp: 18 mm anti-slip plywood / marine plywood board.
• Specific components: Upper lateral parts in stainless steel

• Application: Ideal for skateparks, urban parks, sports centers, and recreational areas (suitable for indoor and outdoor use).
• Maintenance: If the equipment is subject to heavy use, increasing the maintenance schedule is recommended.
• Sustainability: 100% recyclable material.
• Fasteners: Stainless steel, according to corresponding DIN standards.

DESCRIÇÃO TÉCNICA

MATERIAIS

• Normativa: Trick box concebido e fabricado de acordo com a norma europeia EN 14974 para equipamento de skateparks.
• Estrutura: Estrutura interior em aço carbono, combinada com laterais em chapa de aço carbono galvanizado.
• Rampa de deslizamento: Contraplacado antiderrapante / Painel de madeira marítima antiderrapante de 18 mm.
• Componentes específicos: Partes superiores laterais em aço inoxidável

• Aplicação: Ideal para skateparks, parques urbanos, pavilhões desportivos e zonas recreativas (adequado para interior e exterior).
• Manutenção: Se o equipamento estiver sujeito a um uso severo, recomenda-se incrementar o plano de manutenção.
• Sustentabilidade: Todo o material é 100% reciclável.
• Parafusos: Aço inoxidável, segundo as normas DIN correspondentes.

AGASA
MOBILARIO URBANO
Y PARQUES INFANTILES

DEPORTES / SPORTS / ESPORTES

FABRICADO EN ESPAÑA
MADE IN SPAIN

DIMENSIONES DIMENSIONS DIMENSÕES

AGASA
MOBILARIO URBANO
Y PARQUES INFANTILES

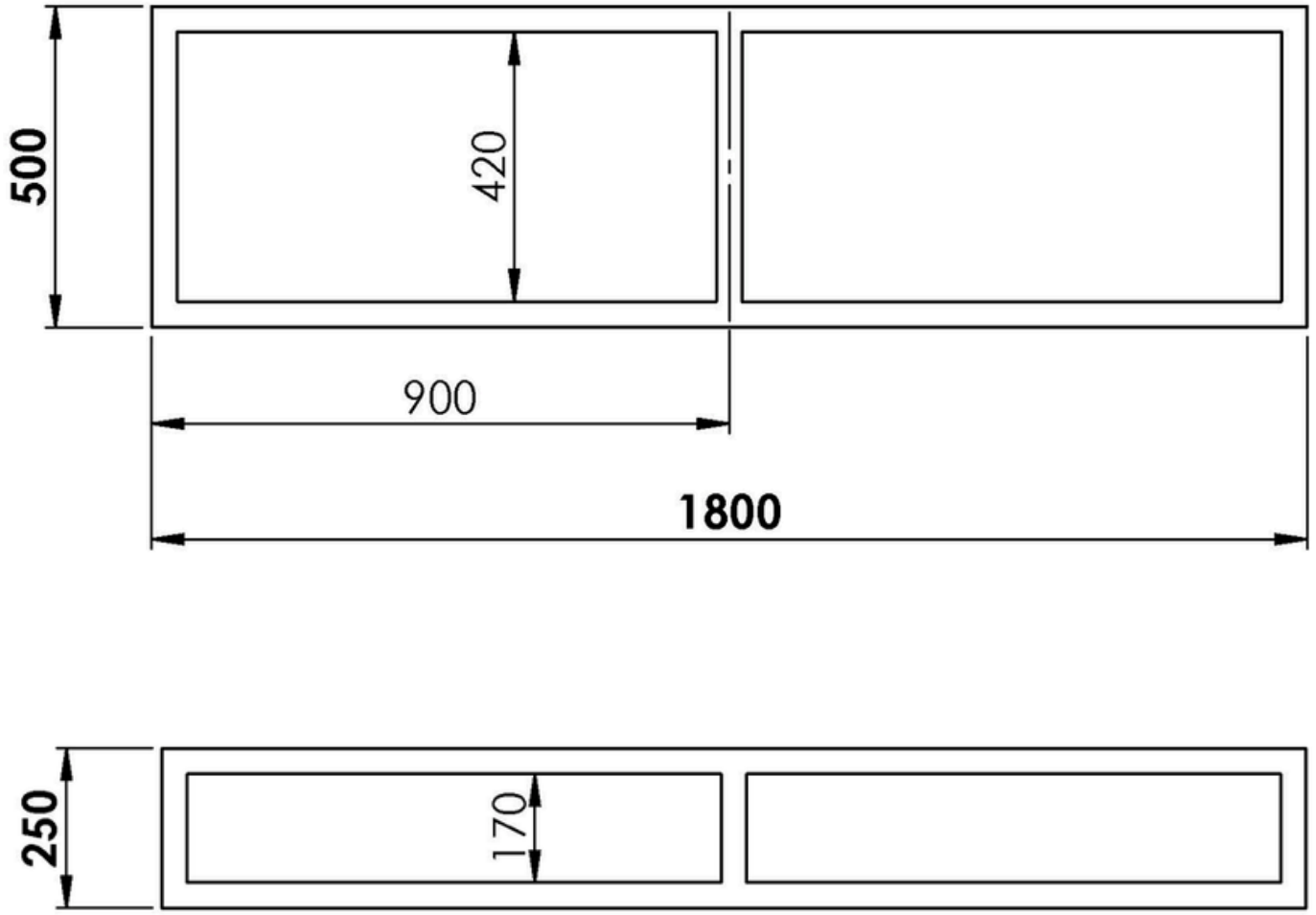

FABRICADO EN ESPAÑA
MADE IN SPAIN

DEPORTES / SPORTS / ESPORTES

ESTRUCTURA STRUCTURE ESTRUTURA

AGASA
MOBILARIO URBANO
Y PARQUES INFANTILES

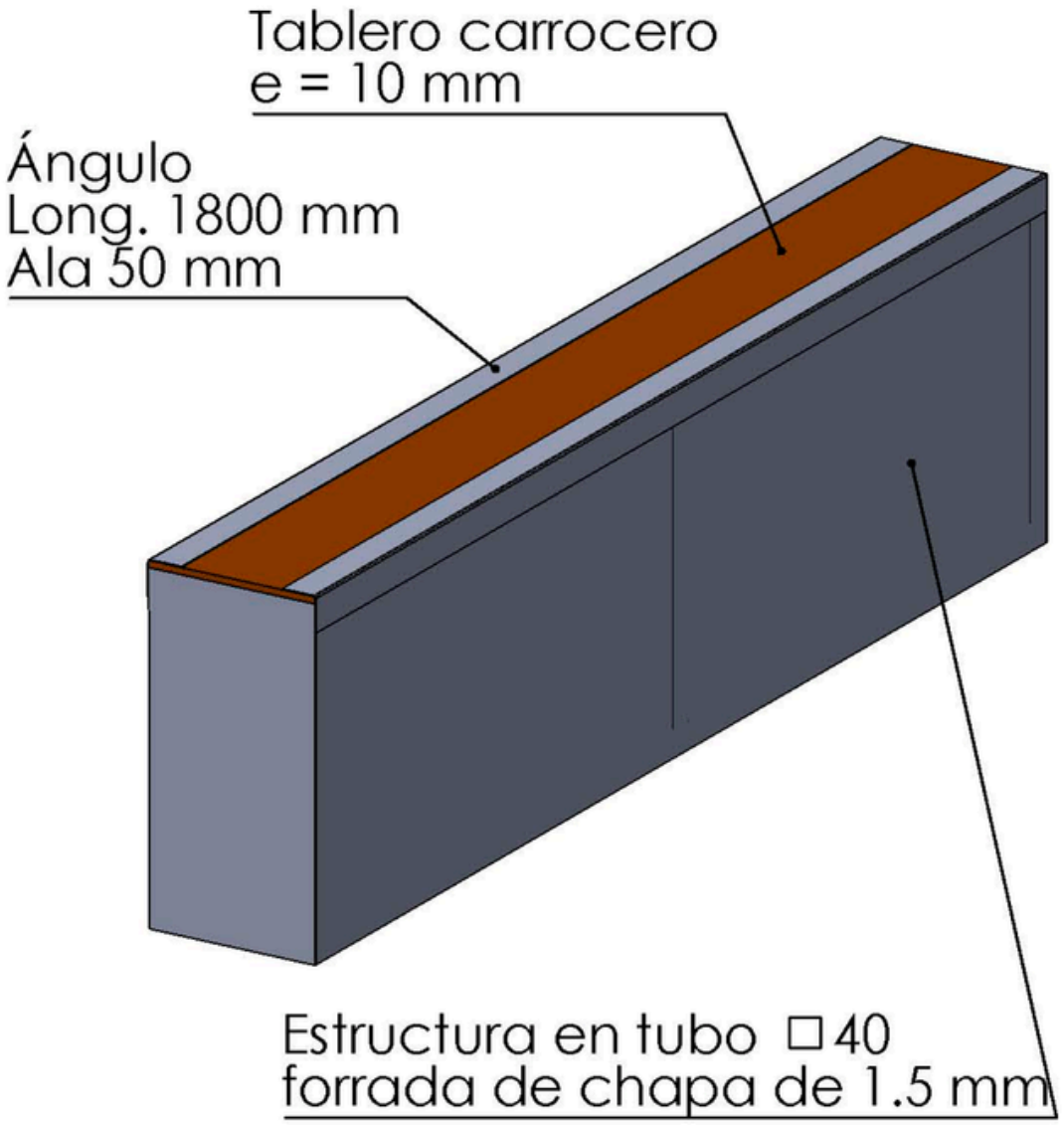

FABRICADO EN ESPAÑA
MADE IN SPAIN

ÁREA DE SEGURIDAD SAFETY AREA ÁREA DE SEGURANÇA

AGASA
MOBILARIO URBANO
Y PARQUES INFANTILES

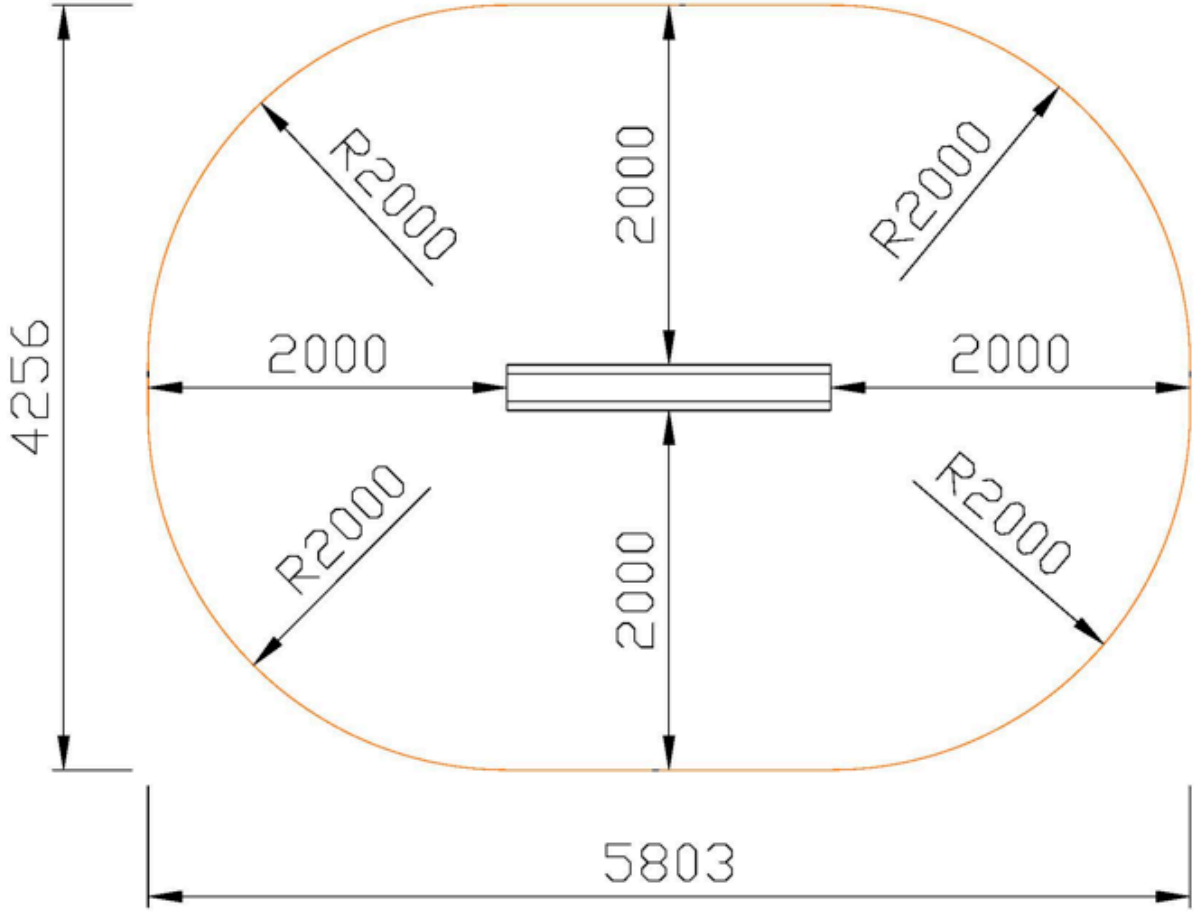

TRICK BOX REF. 8930
ÁREA DE SEGURIDAD

FABRICADO EN ESPAÑA
MADE IN SPAIN

DEPORTES / SPORTS / ESPORTES

INSTALACIÓN

- Base de Anclaje: La estructura base perimetral de la estructura cuenta con orificios pasantes mecanizados directamente en los tubos inferiores para su fijación al suelo.
- Tacos Metálicos: Se utilizarán tacos metálicos de expansión M12X100 (o pernos de anclaje adecuados) introducidos a través de dichos orificios para asegurar el marco perimetral al hormigón de forma firme y segura.

INSTALLATION

- Anchoring Base: The perimeter base structure has pass-through holes machined directly into the lower tubes for floor anchoring.
- Metal Plugs: M12X100 expansion metal anchors (or suitable anchor bolts) will be inserted through these holes to securely fasten the perimeter frame to the concrete slab.

INSTALAÇÃO

- Base de ancoragem: A estrutura base perimetral da baliza possui furos passantes maquinados diretamente nos tubos inferiores para fixação ao solo.
- Buchas metálicas: Serão utilizados chumbadores metálicos de expansão M12X100 (ou parafusos de fixação adequados) introduzidos através dos respetivos furos para fixar firmemente o marco perimetral à base de betão.

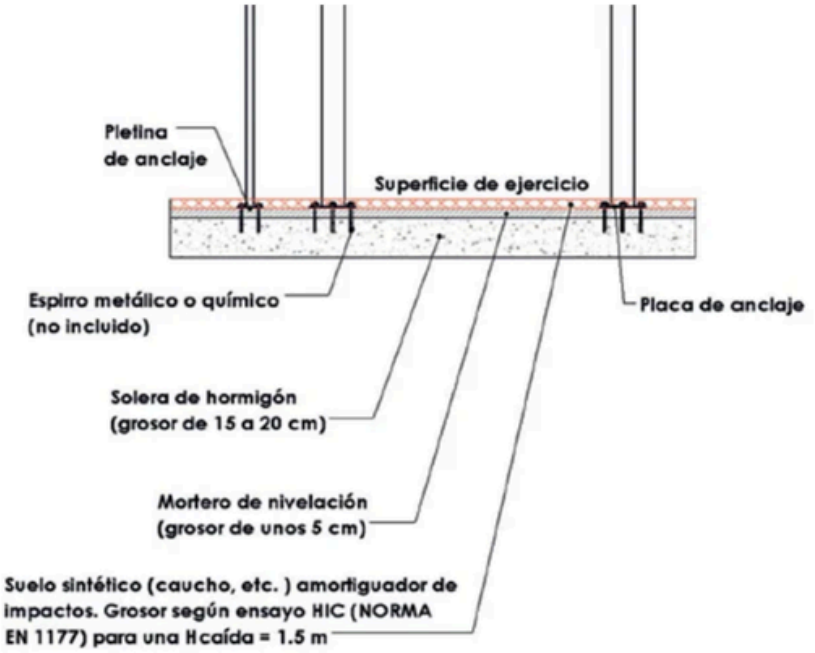

FABRICADO EN ESPAÑA
MADE IN SPAIN

AGASA
MOBILARIO URBANO
Y PARQUES INFANTILES

DEPORTES / SPORTS / ESPORTES